inoleds

Freja Wall Lamp

Lampe Murale Freja

Model MB250803-2 / Modèle MB250803-2

Besoin d'aide ?
Scannez pour
nous contacter

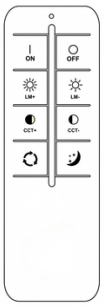



Thanks for your purchase.
For any inquiries, contact us at hello@inoleds.com or on our website www.inoleds.com

Merci d'avoir passé votre commande et de votre confiance.
Veuillez bien lire les instructions et les consignes de sécurité avant utilisation.
N'hésitez pas à nous contacter pour plus de renseignement à hello@inoleds.com

Read Instructions
Before Operating
Lire les instructions
avant utilisation

Importé par / Imported by OUI SMART
15 RUE DES HALLES
75001 PARIS, FRANCE
www.inoleds.com
www.inoleds.fr

Made in China
FABRIQUÉ EN
CHINE

EN

Please read the instructions carefully and keep them for future reference. If you need further assistance, please contact us via email.

Product specification

- Material : Aluminum + Iron + Wood + silicagel
- Size : W125*A50*H600mm
- Color : Black + Nature wood
- Light source : LED 16W
- Color temperature: White light: 6000K-6500K. Neutral light: 4000K- 4500K. Warm light: 3000K-3500K
- Voltage: AC 220-240 V / 50-60 Hz
- Warranty : 2 years

Installation

1 - Install bracket

- – Drill two holes, insert the supplied anchors, and secure the bracket level on the wall.

2- Connect wiring

Switch off power.

- – Strip ~6 mm and connect blue to N, brown/red to L, green/yellow to earth.
- – Tighten screws and check.

3 - Attach lamp

- – Align the lamp's backplate with the bracket.
- – Fasten the two screws (marker ③) until snug.
- Power on & adjust (Wall Switch Controller – 3CCT & dimmable)

4 - Restore power.

- – Use the wall switch to turn on/off.
- – Hold to dim; double-press to toggle Warm/Neutral/Cool.

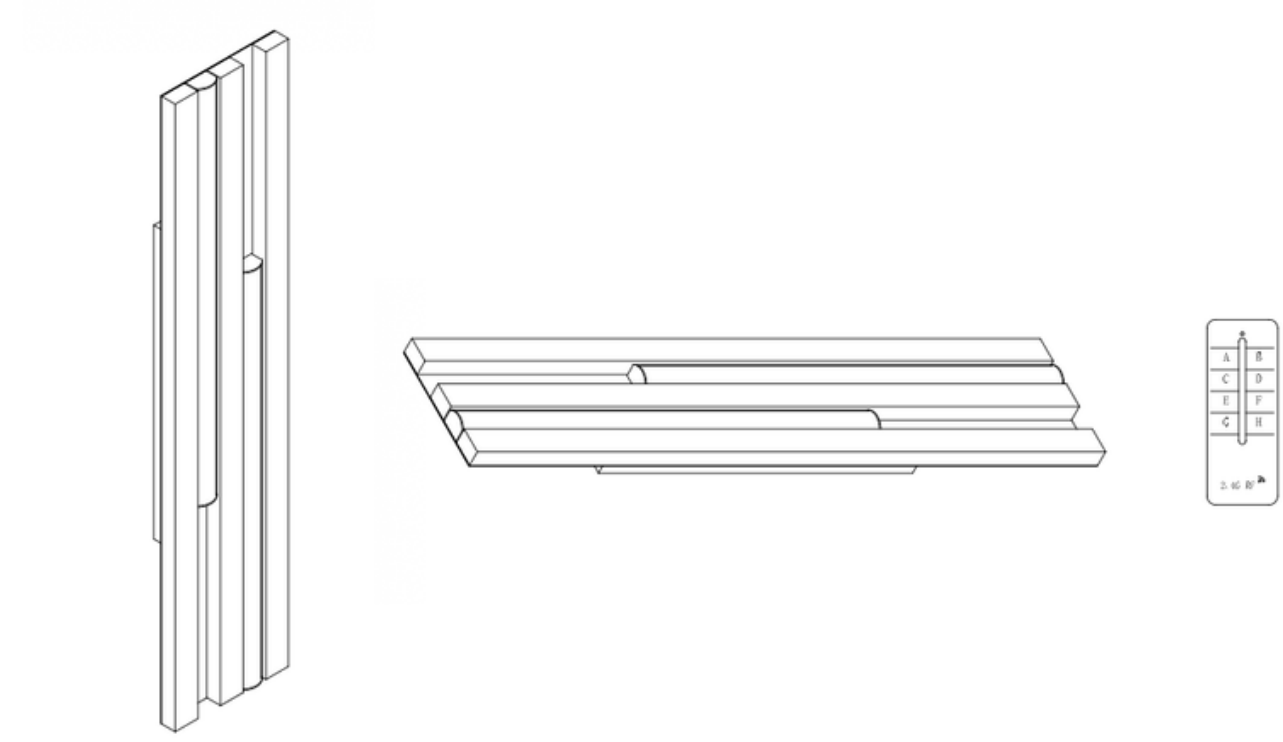

EN FR

1

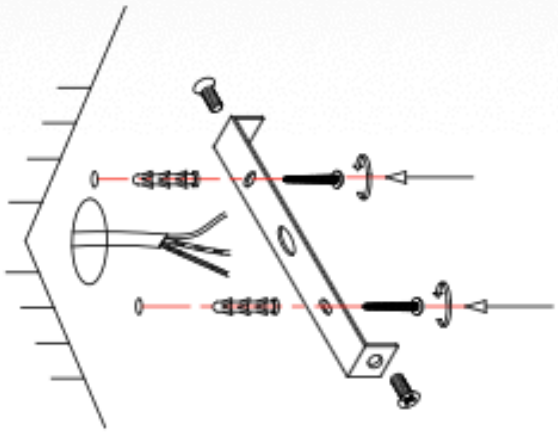

2

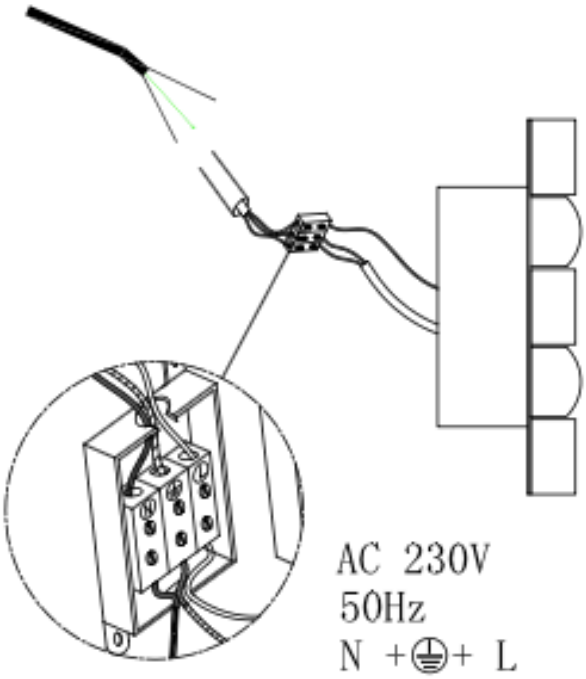

3

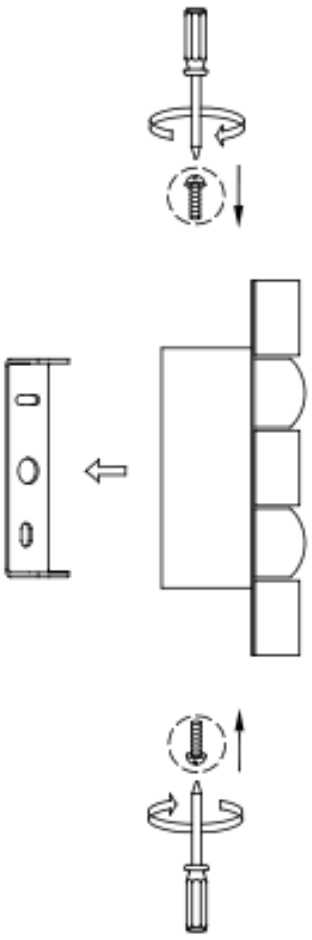

FR

Veuillez lire attentivement les instructions et les conserver pour référence ultérieure. Si vous avez besoin d'une assistance supplémentaire, veuillez nous contacter par e-mail.

Spécification de produit
- Matériaux : Aluminium + Fer + Bois + Gel de silice
- Dimension : W125*A50*H600mm
- Couleur : Bois noir et naturel
- Source lumineuse : LED 16W
- Couleur de la lumière : Lumière blanche : 6000K-6500K. Lumière neutral: 4000K- 4500K. Blanc chaud: 3000K-3500K
- Voltage : AC 220-240 V / 50-60 Hz
- Garantie : 2 ans

Installation

1 Fixation du support mural
– Repérez l'emplacement de pose et percez deux trous horizontaux.
– Insérez les chevilles fournies dans le mur.
– Vissez le support métallique en vous assurant qu'il est parfaitement de niveau.

2 Raccordement électrique
– Coupez l'alimentation au disjoncteur.
– Dénudez environ 6 mm des conducteurs secteur et insérez-les dans le bornier du luminaire :
N (bleu) → neutre,
L (marron/rouge) → phase,
(vert/jaune) → terre.
– Serrez les vis du bornier et vérifiez l'absence de fils détachés.

3 Montage du corps de l'applique
– Alignez la platine arrière de la lampe sur le support mural.
– Insérez les deux vis (repères ③ sur le schéma) et serrez-les avec un tournevis cruciforme jusqu'à blocage complet, sans déformer la structure.

4 Mise en service et réglages (Wall Switch Controller – 3CCT & dimmable)
– Rétablissez le courant au disjoncteur.
– Allumez/éteignez via l'interrupteur mural habituel.
– Pour varier la luminosité et pour changer la température de couleur (Blanc chaud 3000K-3500K / Neutral 4000K-4500K / Lumière blanche 6000K-6500K) , utilisez la télécommande.

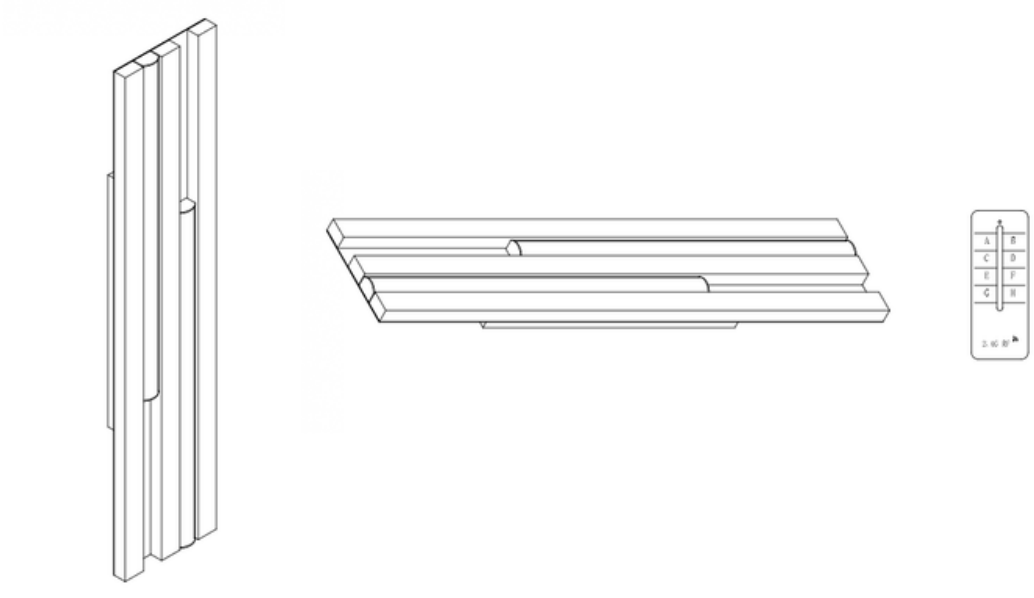

EN

Dimmable

With the provided remote control, the brightness of the lamp can be adjusted according to your preferences and needs. It offers a dimming range from 3,000 to 6,000 K, allowing you to create the perfect lighting atmosphere for any situation. Whether you want a warm, welcoming light or a cooler, stimulating illumination, the remote control gives you complete control over the color temperature of your lamp. With the remote, you can easily control the lamp from your couch up to 15 meters away.

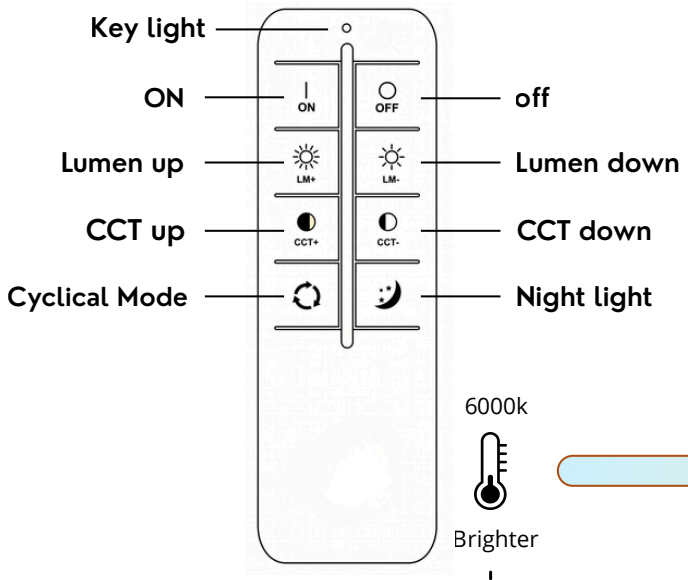

Notes: Please do the remote pairing first before using

1. PAIRING: Turn on the power, then hold down the ON Button. If the Key light blinks once, the remote pairing is successful.
2. UNPAIRING: Turn on the power and long-press the OFF Button. If the Key light blinks 2 times, the remote unpairing is successful.

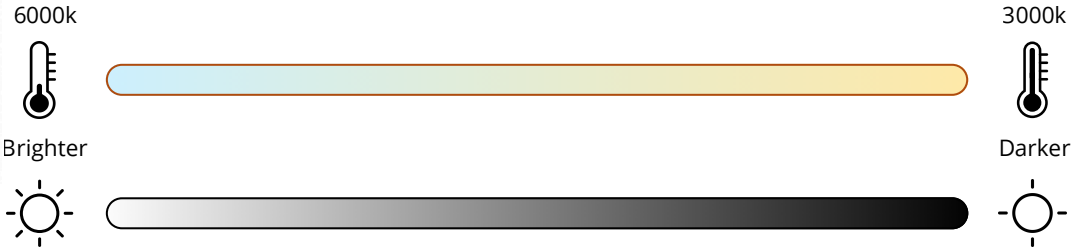

FR

Dimmable

Grâce à la télécommande fournie, la luminosité de la lampe peut être ajustée selon vos préférences et besoins. Elle offre une plage de variation allant de 3 000 à 6 000 K, permettant ainsi de créer l'ambiance lumineuse idéale pour chaque situation. Que vous souhaitiez une lumière chaude et accueillante ou un éclairage plus froid et stimulant, la télécommande vous donne le contrôle total sur la température de couleur de votre lampe.
Avec la télécommande, vous pouvez facilement contrôler la lampe depuis votre canapé à moins de 15 mètres de distance.
Remarque : Veuillez effectuer l'appairage à distance avant d'utiliser la télécommande.

- APPAIRAGE : Mettez la lampe sous tension, puis maintenez enfoncé le bouton ON. Si le voyant de la télécommande clignote une fois, l'appairage de la télécommande est réussi.
- DISSOCIATION : Mettez la lampe sous tension et appuyez longuement sur le bouton OFF. Si le voyant de la télécommande clignote 2 fois, la dissociation de la télécommande est réussie.

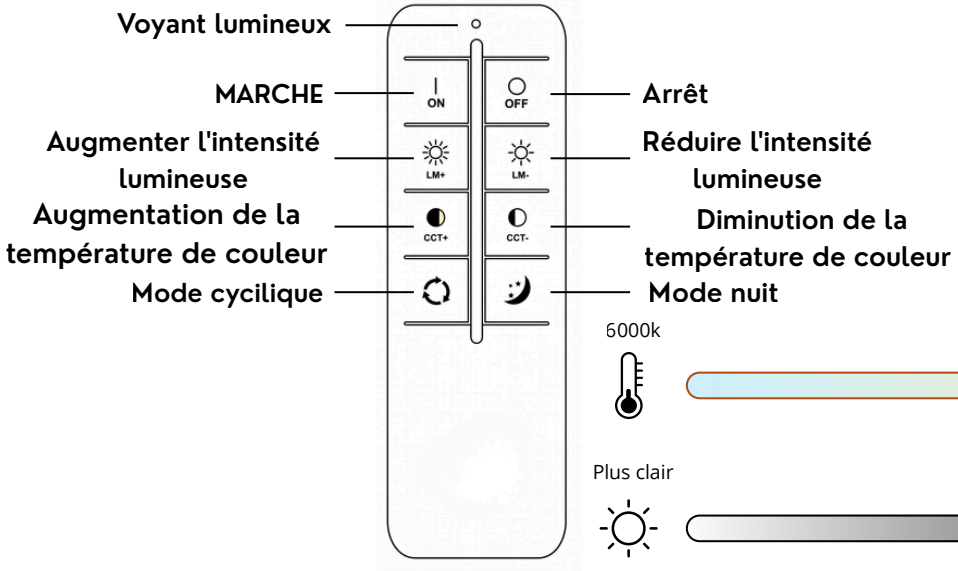

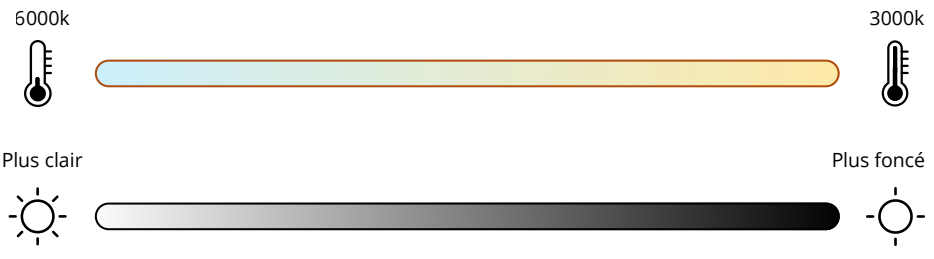

EN

Safety instructions

Read these instructions carefully before installing or using this LED lamp. Keep this manual for future reference. The manufacturer is not responsible for damage or injury caused by incorrect installation, improper use, or failure to follow these instructions.

- Disconnect the power supply before installation, maintenance, cleaning, or replacing any part.
- Before connecting the LED lamp, check that the voltage, frequency, wattage, protection class, and IP rating shown on the product label are compatible with your electrical installation.
- This LED lamp is intended for indoor use only, unless the product label specifically states otherwise.
- Do not install or use this LED lamp in bathrooms, damp rooms, outdoors, or in any location exposed to water, humidity, heat, or weather conditions, unless the product has an appropriate IP rating for that use.
- Installation must be carried out in accordance with local electrical regulations. If in doubt, contact a qualified electrician.
- Do not modify, open, drill into, or attempt to repair the LED lamp yourself.
- Do not use the LED lamp if the cable, plug, driver, housing, diffuser, LED module, or any electrical part is damaged.
- If the external flexible cable or cord of this LED lamp is damaged, it must be replaced only by the manufacturer, its service agent, or a similarly qualified person in order to avoid a hazard.
- Use only the supplied LED driver, power supply, mounting parts, and accessories, unless otherwise specified by the manufacturer.
- Do not connect this LED lamp to a dimmer unless the product is clearly marked as dimmable.
- Do not cover the LED lamp while it is switched on.
- Keep the LED lamp away from curtains, fabrics, paper, and other flammable materials.
- Ensure sufficient ventilation around the LED lamp to prevent overheating.
- Do not look directly at the LED light source for a prolonged period.
- The LED light source and/or control gear may only be replaced if stated as replaceable in the product documentation.
- If the LED light source is not replaceable, the entire product must be disposed of when the light source reaches the end of its life.
- Keep the LED lamp and packaging materials out of reach of children.
- This product is not a toy.
- Clean only with a soft, dry cloth. Do not use water, solvents, abrasive cleaners, or spray cleaners.

Waste disposal

This LED lamp must not be disposed of with household waste. Electrical and electronic equipment must be collected separately and taken to an appropriate collection point, recycling centre, or retailer take-back scheme, in accordance with local regulations.

INOLEDS branded items purchased from inoleds.com include 2-years limited replacement warranty.
For Customer Service, please contact us via email hello@inoleds.com
The Inoleds® name and logo are registered trademarks.
©INOLEDS. All Rights Reserved.

Need help? Scan to contact us

Importé par / Imported by OUI SMART
15 RUE DES HALLES
75001 PARIS, FRANCE
www.inoleds.com / www.inoleds.fr

FR

Conseils de sécurité

Lisez attentivement ces instructions avant d'installer ou d'utiliser cette lampe LED. Conservez ce manuel pour toute consultation ultérieure. Le fabricant ne peut être tenu responsable des dommages ou blessures résultant d'une installation incorrecte, d'une mauvaise utilisation ou du non-respect de ces instructions.

- Coupez l'alimentation électrique avant toute installation, opération d'entretien, de nettoyage ou de remplacement d'une pièce.
- Avant de raccorder la lampe LED, vérifiez que la tension, la fréquence, la puissance, la classe de protection et l'indice IP indiqués sur l'étiquette du produit sont compatibles avec votre installation électrique.
- Cette lampe LED est destinée à un usage intérieur uniquement, sauf indication contraire figurant sur l'étiquette du produit.
- N'installez pas et n'utilisez pas cette lampe LED dans une salle de bains, une pièce humide, à l'extérieur ou dans un endroit exposé à l'eau, à l'humidité, à la chaleur ou aux intempéries, sauf si le produit possède un indice IP adapté à cet usage.
- L'installation doit être réalisée conformément aux réglementations électriques locales. En cas de doute, faites appel à un électricien qualifié.
- Ne modifiez pas, n'ouvrez pas, ne percez pas et ne tentez pas de réparer la lampe LED vous-même.
- N'utilisez pas la lampe LED si le câble, la fiche, le driver, le boîtier, le diffuseur, le module LED ou toute partie électrique est endommagé.
- Si le câble ou cordon flexible externe de cette lampe LED est endommagé, il doit être remplacé uniquement par le fabricant, son service après-vente ou une personne de qualification similaire afin d'éviter tout danger.
- Utilisez uniquement le driver LED, l'alimentation, les pièces de fixation et les accessoires fournis, sauf indication contraire du fabricant.
- Ne raccordez pas cette lampe LED à un variateur, sauf si le produit est clairement indiqué comme compatible avec la variation d'intensité.
- Ne couvrez pas la lampe LED lorsqu'elle est allumée.
- Tenez la lampe LED éloignée des rideaux, tissus, papiers et autres matériaux inflammables.
- Assurez une ventilation suffisante autour de la lampe LED afin d'éviter toute surchauffe.
- Ne regardez pas directement la source lumineuse LED de manière prolongée.
- La source lumineuse LED et/ou l'appareillage de commande ne peuvent être remplacés que si la documentation du produit indique qu'ils sont remplaçables.
- Si la source lumineuse LED n'est pas remplaçable, le produit entier doit être éliminé lorsque la source lumineuse arrive en fin de vie.
- Gardez la lampe LED et les matériaux d'emballage hors de portée des enfants.
- Ce produit n'est pas un jouet.
- Nettoyez uniquement avec un chiffon doux et sec. N'utilisez pas d'eau, de solvants, de produits abrasifs ou de nettoyants en spray.

Indications concernant l'élimination des déchets

Cette lampe LED ne doit pas être jetée avec les ordures ménagères. Les équipements électriques et électroniques doivent faire l'objet d'une collecte séparée et être déposés dans un point de collecte approprié, une déchèterie ou un système de reprise en magasin, conformément à la réglementation locale.

Besoin d'aide ? Scannez pour nous contacter

Les articles de la marque INOLEDS achetés sur inoleds.fr bénéficient d'une garantie limitée de remplacement de 2 ans.
Pour le service clientèle, veuillez nous contacter via email hello@inoleds.com
La marque INOLEDS et le logo INOLEDS® sont des marques déposées.
©INOLEDS. Tous droits réservés.

Importé par / Imported by OUI SMART
15 RUE DES HALLES
75001 PARIS, FRANCE
www.inoleds.com / www.inoleds.fr