inoleds

Solis ceiling lamp

Plafonnier Solis

Besoin d'aide ?
Scannez pour
nous contacter





Thanks for your purchase.
For any inquiries, contact us at hello@inoleds.com or on our website www.inoleds.com

Merci d'avoir passé votre commande et de votre confiance.
Veuillez bien lire les instructions et les consignes de sécurité avant utilisation.
N'hésitez pas à nous contacter pour plus de renseignement à hello@inoleds.com

Read Instructions
Before Operating
Lire les instructions
avant utilisation

Importé par / Imported by OUI SMART
15 RUE DES HALLES
75001 PARIS, FRANCE
www.inoleds.com
www.inoleds.fr

Made in China
FABRIQUÉ EN
CHINE

EN

Product specification :

- Material: Iron + Acrylic
- Size : L600 * H175 mm
- Color: Black
- Voltage: 220 - 240 V
- Power: 45 W
- Color temperature: White light: 6000K-6500K. Neutral light: 4000K- 4500K. Warm light: 3000K-3500K
- Light Source: LED Lights
- Warranty: 2 years

FR

Spécifications du produit

- Matériaux : Fer + Acrylic
- Taille : L600 * H175 mm
- Couleur : Noir
- Voltage : 220 - 240 V
- Puissance : 45 W
- Couleur de la lumière : Lumière blanche : 6000K-6500K. Lumière neutral: 4000K-4500K. Blanc chaud: 3000K-3500K
- Source lumineuse : Lumières LED
- Garantie : 2 ans

EN

Please read the instructions carefully and keep them for future reference. If you need further assistance, please contact us via email.

Installation

Preparation and Wiring: Turn off the power at the main circuit breaker. Secure the mounting plate to the ceiling using the screws and anchors provided. Connect the electrical wires (Live, Neutral, and Earth) to the terminal block as shown in the wiring diagram.

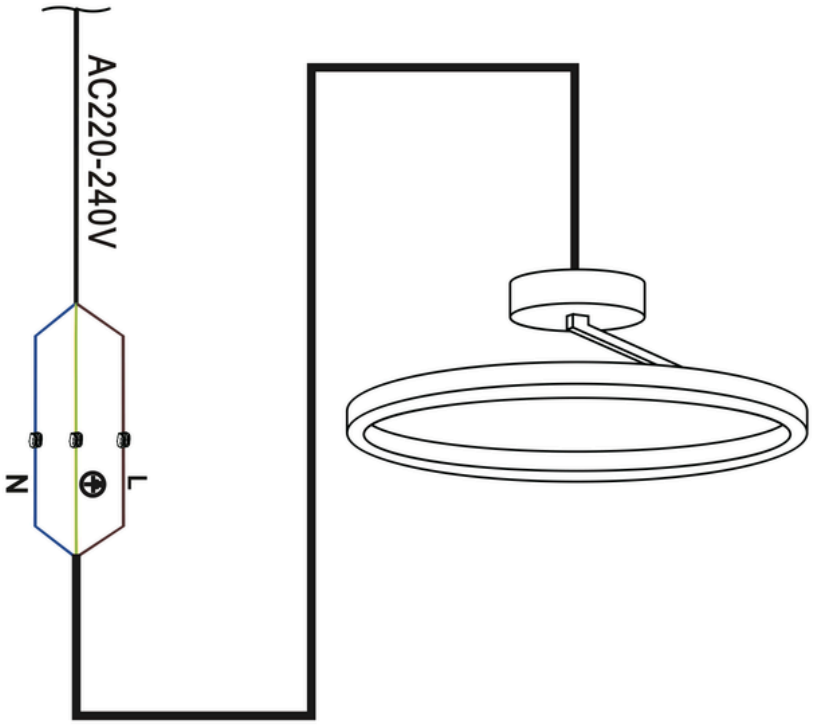

EN

Please read the instructions carefully and keep them for future reference. If you need further assistance, please contact us via email.

Installation

Step 1: Preparation

- Ensure that the electrical power is switched off before starting the installation.

Step 2: Mark the Locations

- Use a pencil to mark the locations of the two ceiling mounting holes where you want to suspend the lamp.

Step 3: Drill the Holes

- Using a drill and an appropriate bit, drill the two holes marked on the ceiling.

Step 4: Insert the Anchors

- Insert the anchors into the drilled holes. Make sure they are securely and stably in place.

Step 5: Secure the Metal Bracket

- Take the metal bracket provided with the lamp and place it onto the anchors inserted into the holes. Secure it using the screws provided with the bracket. Ensure that the bracket is firmly attached to the ceiling.

Step 6: Connect the Electrical Cables

- With the assistance of a qualified electrician if necessary, connect the lamp's electrical cables to the ceiling's electrical cables. Ensure that the connections are well-insulated and secure.

Step 7: Attach the Lamp

- Attach the lamp to the metal bracket using the screws provided with the lamp. Ensure that the lamp is securely fastened.

Step 8: Final Check

- Restore the electrical power and test the lamp to ensure that it functions properly.

Safety Tip: If you do not feel comfortable performing the electrical connections, it is strongly recommended to hire a qualified electrician for this part of the installation.

EN FR

Step 4 Etape 4

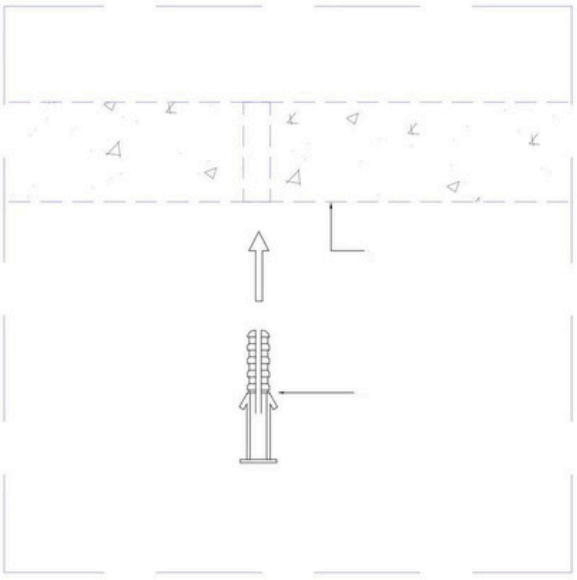

Step 5 Etape 5

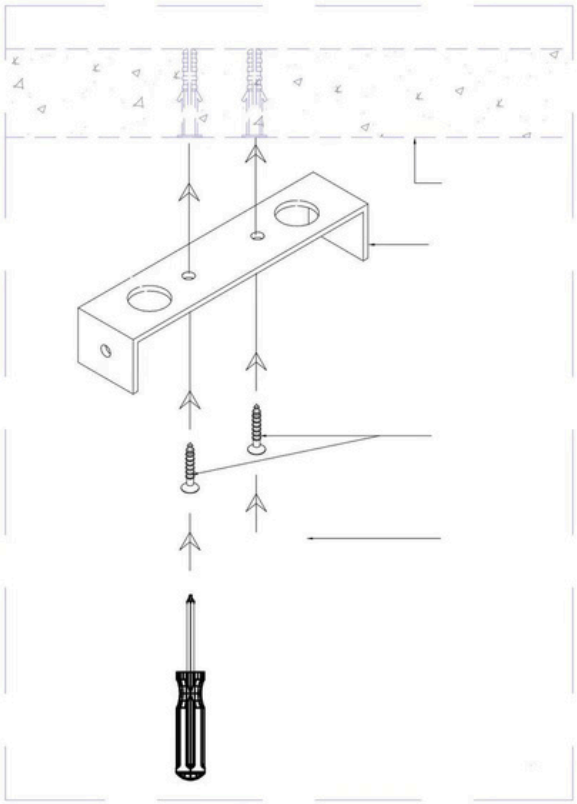

Step 6

Etape 6

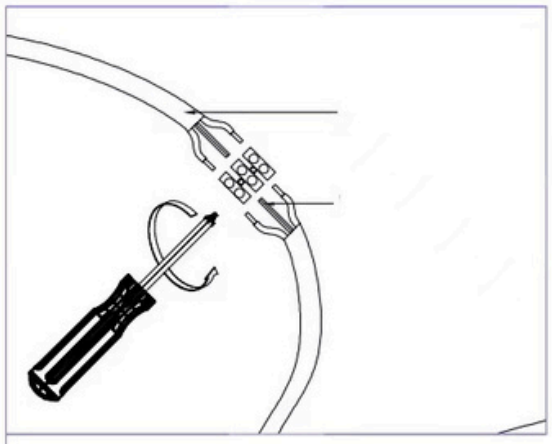

Step 7

Etape 7

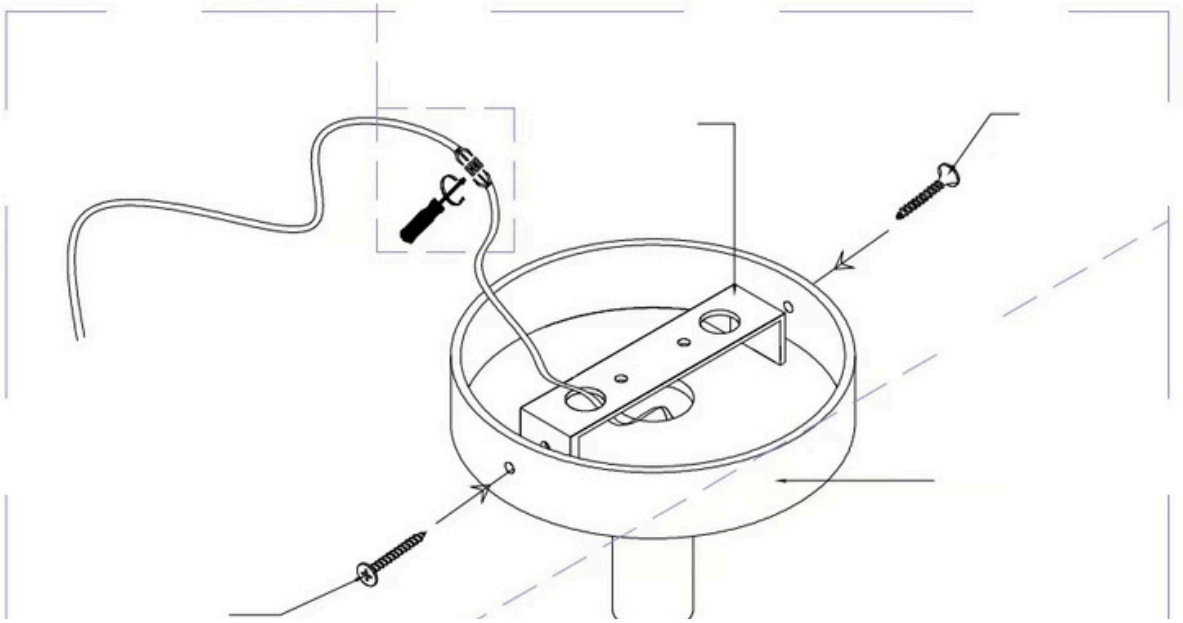

FR

Veuillez lire attentivement les instructions et les conserver pour référence ultérieure. Si vous avez besoin d'une assistance supplémentaire, veuillez nous contacter par e-mail.

Installation

Étape 1 : Préparation

- Assurez-vous que l'alimentation électrique est coupée avant de commencer l'installation.

Étape 2 : Marquer les emplacements

- Utilisez un crayon pour marquer les emplacements des deux trous de fixation au plafond, où vous souhaitez suspendre la lampe.

Étape 3 : Percer les trous

- À l'aide d'une perceuse et d'une mèche adaptée, percez les deux trous marqués au plafond.

Étape 4 : Insérer les chevilles

- Insérez les chevilles dans les trous percés. Assurez-vous qu'elles sont bien enfoncées et stables.

Étape 5 : Fixer le support métallique

- Prenez le support métallique fourni avec la lampe et placez-le sur les chevilles insérées dans les trous. Fixez-le en utilisant les vis fournies avec le support. Assurez-vous que le support est solidement fixé au plafond.

Étape 6 : Connecter les câbles électriques

- Avec l'aide d'un électricien professionnel si nécessaire, connectez les câbles électriques de la lampe aux câbles électriques du plafond. Assurez-vous que les connexions sont bien isolées et sécurisées.

Étape 7 : Fixer la lampe

- Fixez la lampe au support métallique en utilisant les vis fournies avec la lampe. Assurez-vous que la lampe est solidement fixée.

Étape 8 : Vérification finale - Rétablissement du courant et vérification

- Rétablissez l’alimentation au disjoncteur.
- Allumez le luminaire à l’aide de l’interrupteur mural et vérifiez qu’il s’éclaire de façon stable.
- Contrôlez l’absence de scintillements, de bruits inhabituels ou de surchauffe, et assurez vous que tous les éléments sont bien fixés.

Pour varier la luminosité et pour changer la température de couleur (Blanc chaud 3000K-3500K / Neutral 4000K-4500K / Lumière blanche 6000K-6500K), utilisez la télécommande et commençez par l’appairage.

Conseil de sécurité : Si vous ne vous sentez pas à l'aise pour effectuer les connexions électriques, il est fortement recommandé de faire appel à un électricien qualifié pour cette partie de l'installation.

EN

Dimmable

With the provided remote control, the brightness of the lamp can be adjusted according to your preferences and needs. It offers a dimming range from 3,000 to 6,000 K, allowing you to create the perfect lighting atmosphere for any situation. Whether you want a warm, welcoming light or a cooler, stimulating illumination, the remote control gives you complete control over the color temperature of your lamp. With the remote, you can easily control the lamp from your couch up to 15 meters away.

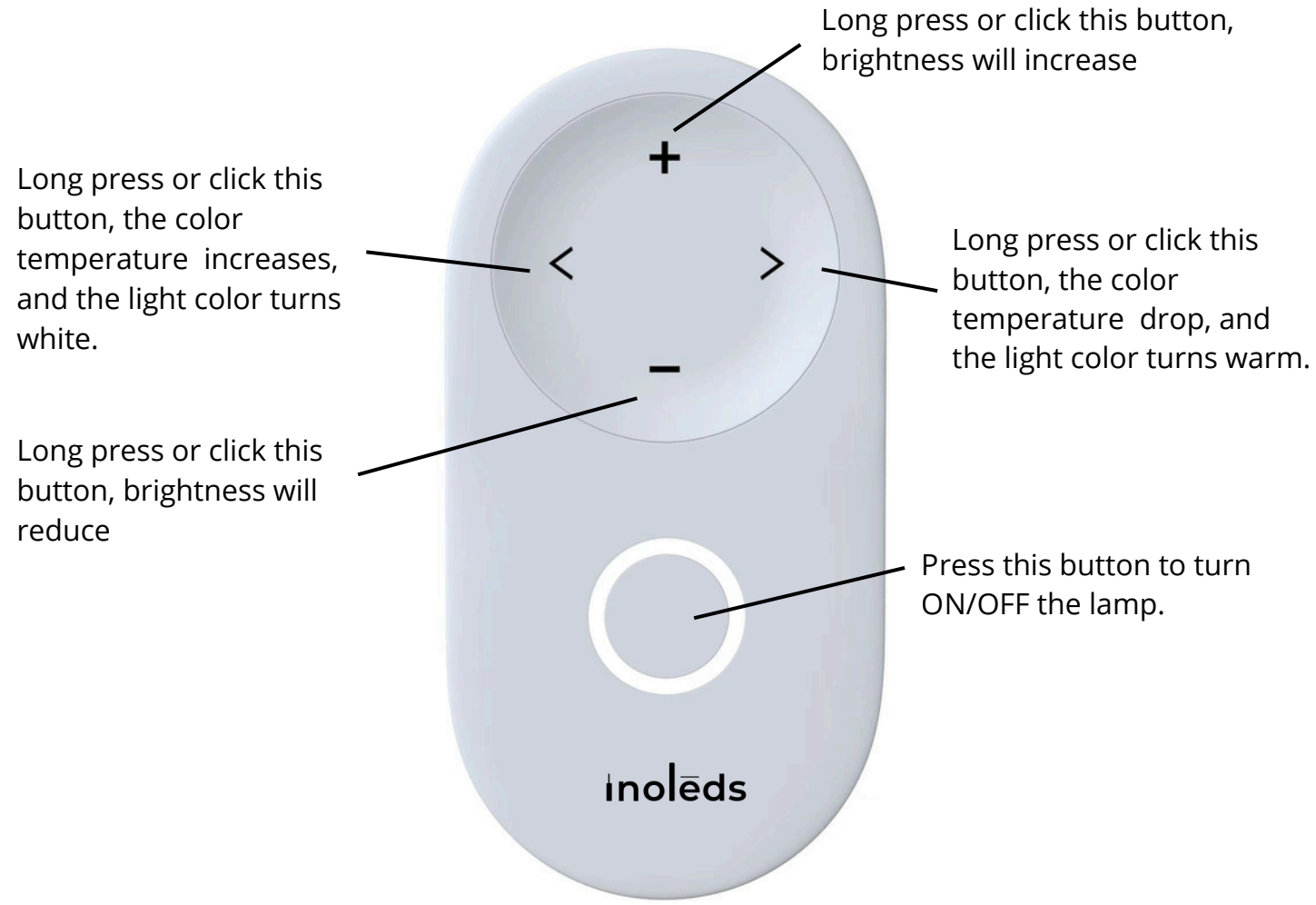

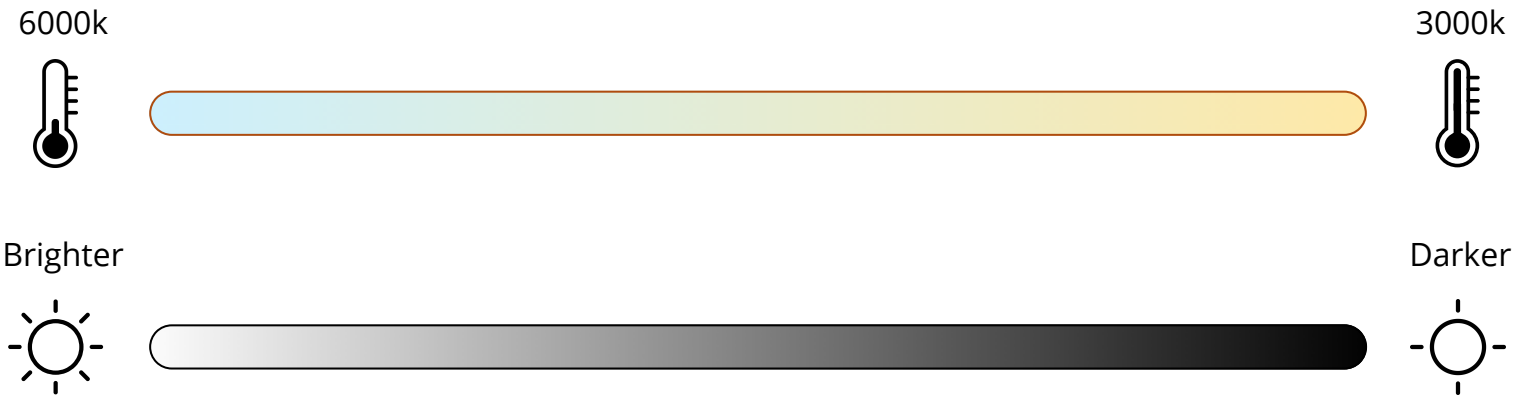

FR

Télécommande

Grâce à la télécommande fournie, la luminosité de la lampe peut être ajustée selon vos préférences et besoins. Elle offre une plage de variation allant de 3 000 à 6 000 K, permettant ainsi de créer l'ambiance lumineuse idéale pour chaque situation. Que vous souhaitiez une lumière chaude et accueillante ou un éclairage plus froid et stimulant, la télécommande vous donne le contrôle total sur la température de couleur de votre lampe.

Avec la télécommande, vous pouvez facilement contrôler la lampe depuis votre canapé à moins de 15 mètres de distance.

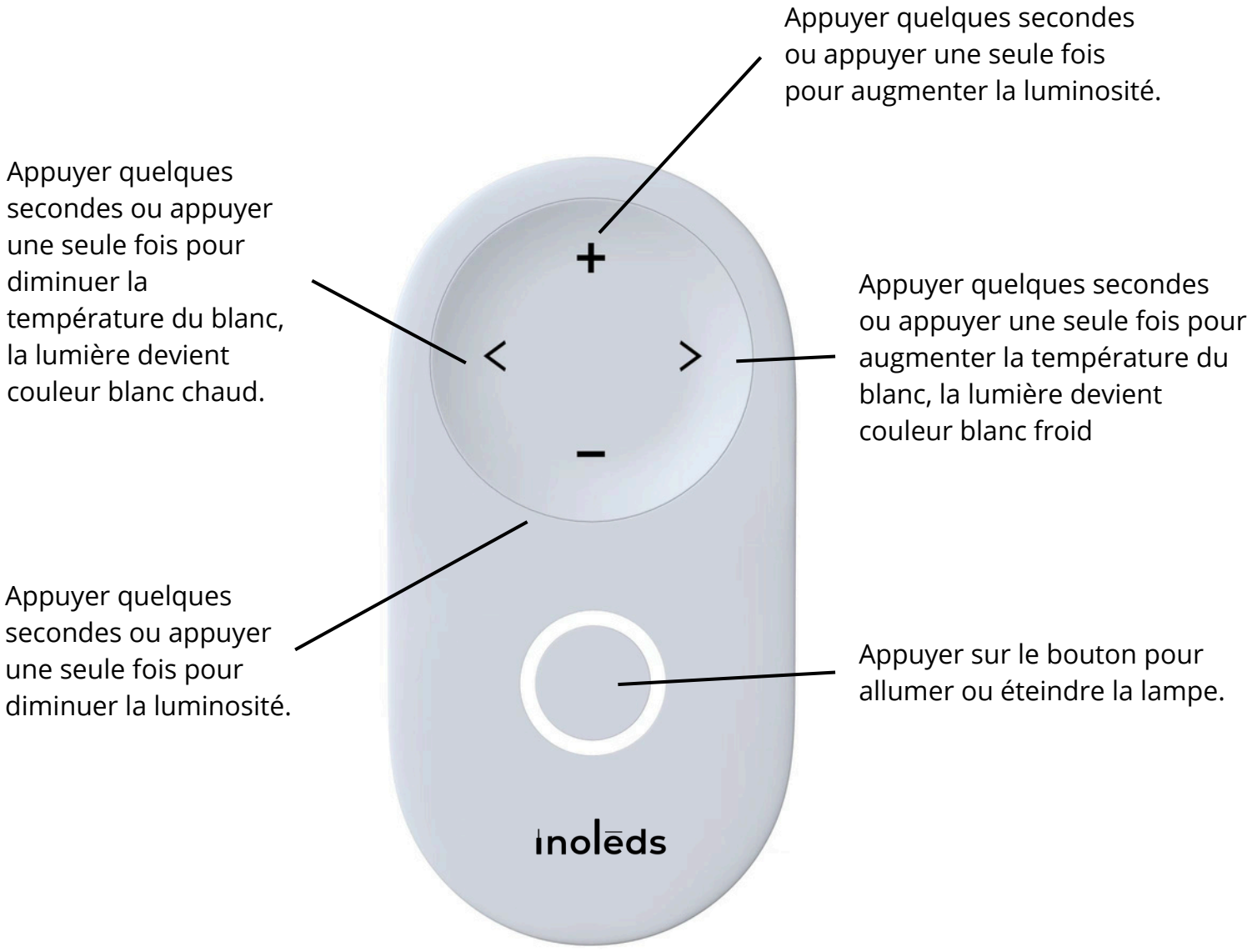





EN

Safety instructions

Read these instructions carefully before installing or using this LED lamp. Keep this manual for future reference. The manufacturer is not responsible for damage or injury caused by incorrect installation, improper use, or failure to follow these instructions.

- Disconnect the power supply before installation, maintenance, cleaning, or replacing any part.
- Before connecting the LED lamp, check that the voltage, frequency, wattage, protection class, and IP rating shown on the product label are compatible with your electrical installation.
- This LED lamp is intended for indoor use only, unless the product label specifically states otherwise.
- Do not install or use this LED lamp in bathrooms, damp rooms, outdoors, or in any location exposed to water, humidity, heat, or weather conditions, unless the product has an appropriate IP rating for that use.
- Installation must be carried out in accordance with local electrical regulations. If in doubt, contact a qualified electrician.
- Do not modify, open, drill into, or attempt to repair the LED lamp yourself.
- Do not use the LED lamp if the cable, plug, driver, housing, diffuser, LED module, or any electrical part is damaged.
- If the external flexible cable or cord of this LED lamp is damaged, it must be replaced only by the manufacturer, its service agent, or a similarly qualified person in order to avoid a hazard.
- Use only the supplied LED driver, power supply, mounting parts, and accessories, unless otherwise specified by the manufacturer.
- Do not connect this LED lamp to a dimmer unless the product is clearly marked as dimmable.
- Do not cover the LED lamp while it is switched on.
- Keep the LED lamp away from curtains, fabrics, paper, and other flammable materials.
- Ensure sufficient ventilation around the LED lamp to prevent overheating.
- Do not look directly at the LED light source for a prolonged period.
- The LED light source and/or control gear may only be replaced if stated as replaceable in the product documentation.
- If the LED light source is not replaceable, the entire product must be disposed of when the light source reaches the end of its life.
- Keep the LED lamp and packaging materials out of reach of children.
- This product is not a toy.
- Clean only with a soft, dry cloth. Do not use water, solvents, abrasive cleaners, or spray cleaners.

Waste disposal

This LED lamp must not be disposed of with household waste. Electrical and electronic equipment must be collected separately and taken to an appropriate collection point, recycling centre, or retailer take-back scheme, in accordance with local regulations.

INOLEDS branded items purchased from inoleds.com include 2-years limited replacement warranty.
For Customer Service, please contact us via email hello@inoleds.com
The Inoleds® name and logo are registered trademarks.
©INOLEDS. All Rights Reserved.

Need help? Scan to contact us

Importé par / Imported by OUI SMART
15 RUE DES HALLES
75001 PARIS, FRANCE
www.inoleds.com / www.inoleds.fr

FR

Conseils de sécurité

Lisez attentivement ces instructions avant d'installer ou d'utiliser cette lampe LED. Conservez ce manuel pour toute consultation ultérieure. Le fabricant ne peut être tenu responsable des dommages ou blessures résultant d'une installation incorrecte, d'une mauvaise utilisation ou du non-respect de ces instructions.

- Coupez l'alimentation électrique avant toute installation, opération d'entretien, de nettoyage ou de remplacement d'une pièce.
- Avant de raccorder la lampe LED, vérifiez que la tension, la fréquence, la puissance, la classe de protection et l'indice IP indiqués sur l'étiquette du produit sont compatibles avec votre installation électrique.
- Cette lampe LED est destinée à un usage intérieur uniquement, sauf indication contraire figurant sur l'étiquette du produit.
- N'installez pas et n'utilisez pas cette lampe LED dans une salle de bains, une pièce humide, à l'extérieur ou dans un endroit exposé à l'eau, à l'humidité, à la chaleur ou aux intempéries, sauf si le produit possède un indice IP adapté à cet usage.
- L'installation doit être réalisée conformément aux réglementations électriques locales. En cas de doute, faites appel à un électricien qualifié.
- Ne modifiez pas, n'ouvrez pas, ne percez pas et ne tentez pas de réparer la lampe LED vous-même.
- N'utilisez pas la lampe LED si le câble, la fiche, le driver, le boîtier, le diffuseur, le module LED ou toute partie électrique est endommagé.
- Si le câble ou cordon flexible externe de cette lampe LED est endommagé, il doit être remplacé uniquement par le fabricant, son service après-vente ou une personne de qualification similaire afin d'éviter tout danger.
- Utilisez uniquement le driver LED, l'alimentation, les pièces de fixation et les accessoires fournis, sauf indication contraire du fabricant.
- Ne raccordez pas cette lampe LED à un variateur, sauf si le produit est clairement indiqué comme compatible avec la variation d'intensité.
- Ne couvrez pas la lampe LED lorsqu'elle est allumée.
- Tenez la lampe LED éloignée des rideaux, tissus, papiers et autres matériaux inflammables.
- Assurez une ventilation suffisante autour de la lampe LED afin d'éviter toute surchauffe.
- Ne regardez pas directement la source lumineuse LED de manière prolongée.
- La source lumineuse LED et/ou l'appareillage de commande ne peuvent être remplacés que si la documentation du produit indique qu'ils sont remplaçables.
- Si la source lumineuse LED n'est pas remplaçable, le produit entier doit être éliminé lorsque la source lumineuse arrive en fin de vie.
- Gardez la lampe LED et les matériaux d'emballage hors de portée des enfants.
- Ce produit n'est pas un jouet.
- Nettoyez uniquement avec un chiffon doux et sec. N'utilisez pas d'eau, de solvants, de produits abrasifs ou de nettoyants en spray.

Indications concernant l'élimination des déchets

Cette lampe LED ne doit pas être jetée avec les ordures ménagères. Les équipements électriques et électroniques doivent faire l'objet d'une collecte séparée et être déposés dans un point de collecte approprié, une déchèterie ou un système de reprise en magasin, conformément à la réglementation locale.

Besoin d'aide ? Scannez pour nous contacter

Les articles de la marque INOLEDS achetés sur inoleds.fr bénéficient d'une garantie limitée de remplacement de 2 ans.
Pour le service clientèle, veuillez nous contacter via email hello@inoleds.com
La marque INOLEDS et le logo INOLEDS® sont des marques déposées.
©INOLEDS. Tous droits réservés.

Importé par / Imported by OUI SMART
15 RUE DES HALLES
75001 PARIS, FRANCE
www.inoleds.com / www.inoleds.fr