inoleds

Nox wall lamp

Applique murale Nox

Besoin d'aide ?
Scannez pour
nous contacter



Thanks for your purchase.
For any inquiries, contact us at hello@inoleds.com or on our website www.inoleds.com

Merci d'avoir passé votre commande et de votre confiance.
Veuillez bien lire les instructions et les consignes de sécurité avant utilisation.
N'hésitez pas à nous contacter pour plus de renseignement à hello@inoleds.com

Read Instructions
Before Operating
Lire les instructions
avant utilisation

Importé par / Imported by OUI SMART
15 RUE DES HALLES
75001 PARIS, FRANCE
www.inoleds.com
www.inoleds.fr

Made in China
FABRIQUÉ EN
CHINE

EN

Product specification :

- Material: Aluminum + Silicone
- Size: L900 * W220 * H35 mm
- Color: Black
- Voltage: 220 - 240 V
- Power: 12W
- Color temperature: 3000K
- Light Source: LED Lights
- Warranty: 2 years

FR

Spécifications du produit :

- Matériaux : Aluminium + Silicone
- Taille: L900 * W220 * H35 mm
- Couleur : Noir
- Voltage : 220 - 240 V
- Puissance : 12W
- Couleur de la lumière : 3000K
- Source lumineuse : Lumières LED
- Garantie : 2 ans

EN

Please read the instructions carefully and keep them for future reference. If you need further assistance, please contact us via email.

Installation

Before installation, turn off the power at the circuit breaker and make sure the work area is dry.

1. Fix the mounting plate to the wall with the supplied 4 anchors and 4 screws.
2. Pull the fixture wires through the opening in the mounting plate.
3. Connect the live wire (brown) from the fixture to the red wire from the circuit. Connect the neutral wire (blue) from the fixture to the black wire from the circuit. For 220 V, connect the 220 V input wire to the 220 V conductor wire using the connector block. Ensure that the wires are well insulated and not exposed.
4. Align the side holes of the ceiling plate with the mounting plate.
5. Tighten the fixing screws through the aligned holes with a screwdriver or drill.
6. Check that the fixture is secure, then restore power and test the light.

FR

Veuillez lire attentivement les instructions et les conserver pour référence future. Si vous avez besoin d'aide supplémentaire, veuillez nous contacter par e-mail.

Installation

Avant l'installation, coupez l'alimentation au disjoncteur et assurez-vous que la zone de travail est sèche.

1. Fixez la plaque de montage au mur à l'aide des 4 chevilles et des 4 vis fournies.
2. Faites passer les fils du luminaire par l'ouverture de la plaque de montage.
3. Raccordez le fil de phase (marron) du luminaire au fil rouge du circuit. Raccordez le fil neutre (bleu) du luminaire au fil noir du circuit. Pour le 220 V, raccordez le fil d'entrée 220 V au conducteur 220 V à l'aide du bornier. Assurez-vous que les fils sont bien isolés et qu'aucune partie n'est exposée.
4. Alignez les trous latéraux de la plaque de plafond avec ceux de la plaque de montage.
5. Serrez les vis de fixation dans les trous alignés à l'aide d'un tournevis ou d'une perceuse.
6. Vérifiez que le luminaire est bien fixé, puis rétablissez l'alimentation et testez l'éclairage.

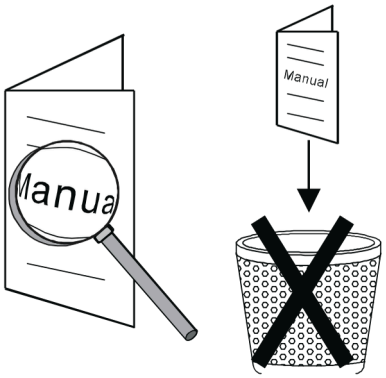

Accessory Set

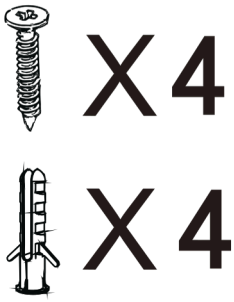

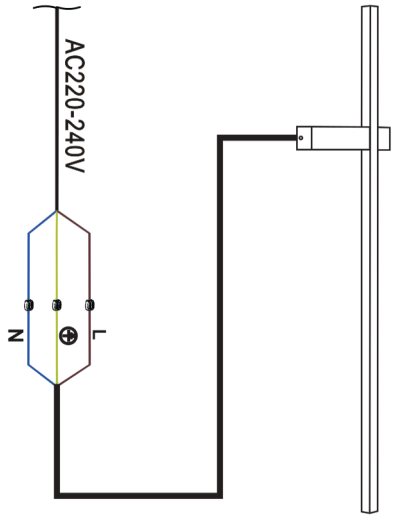

1

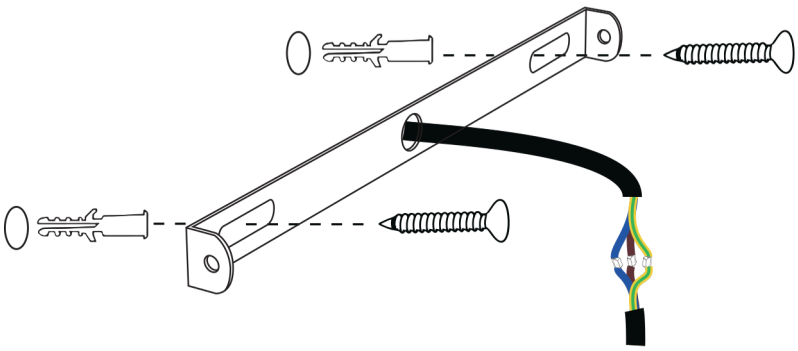

Turn off the power, fix the mounting plate, and connect the wires.

2

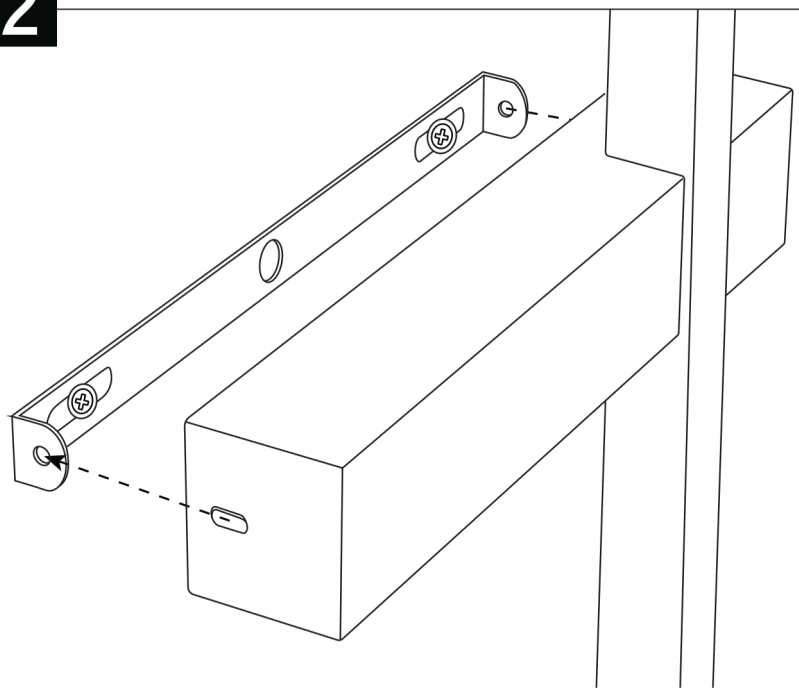

Align the side holes of the ceiling plate with those of the mounting plate.

3

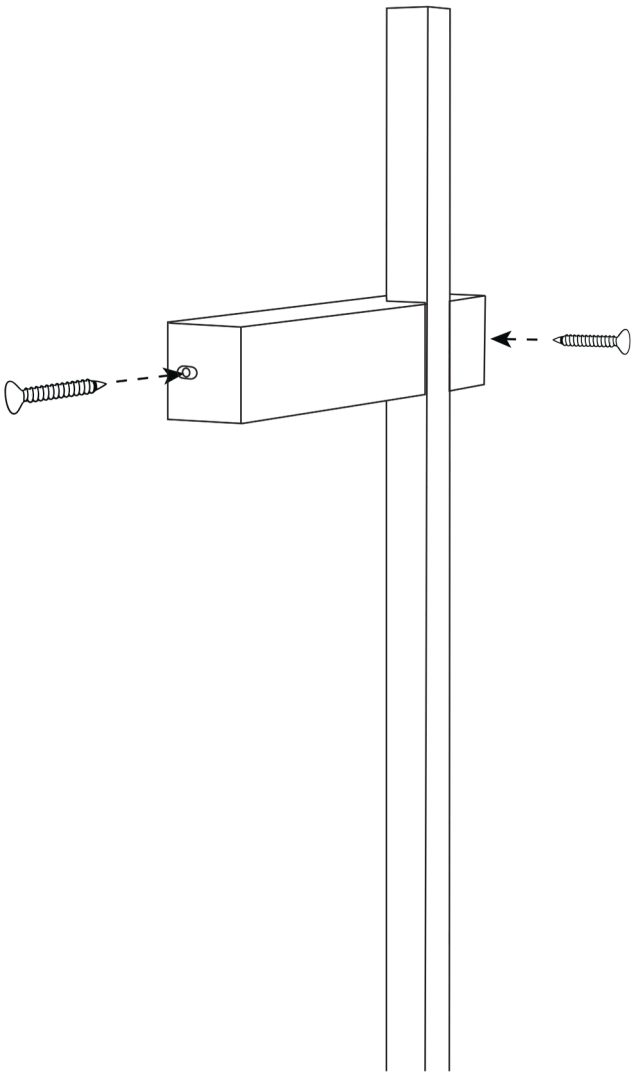

Fasten screws into aligned holes of ceiling plate and mounting plate with drill/screwdriver.

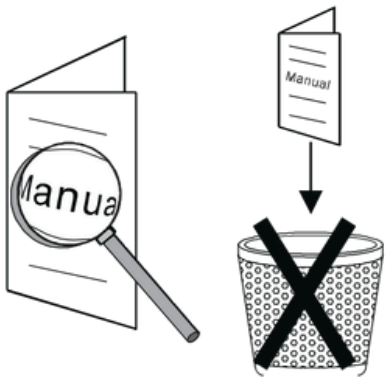

Kit d’accessoires

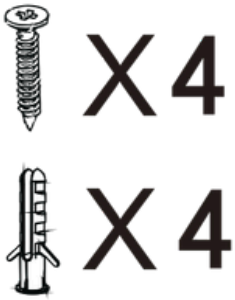

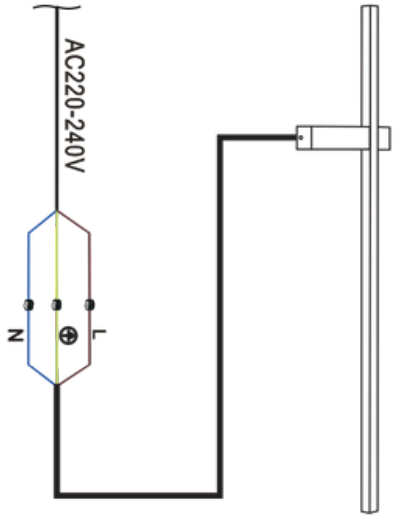

1

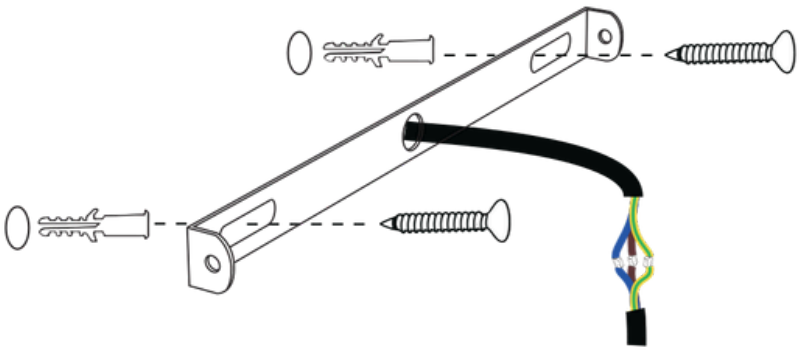

Coupez l’alimentation, fixez la plaque de montage et raccordez les fils.

2

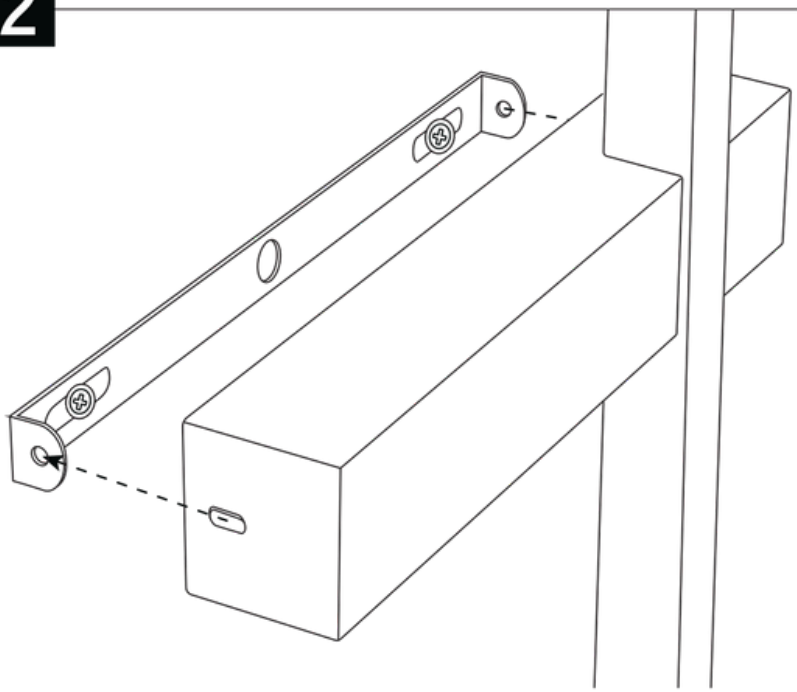

Alignez les trous latéraux de la plaque de plafond avec ceux de la plaque de montage.

3

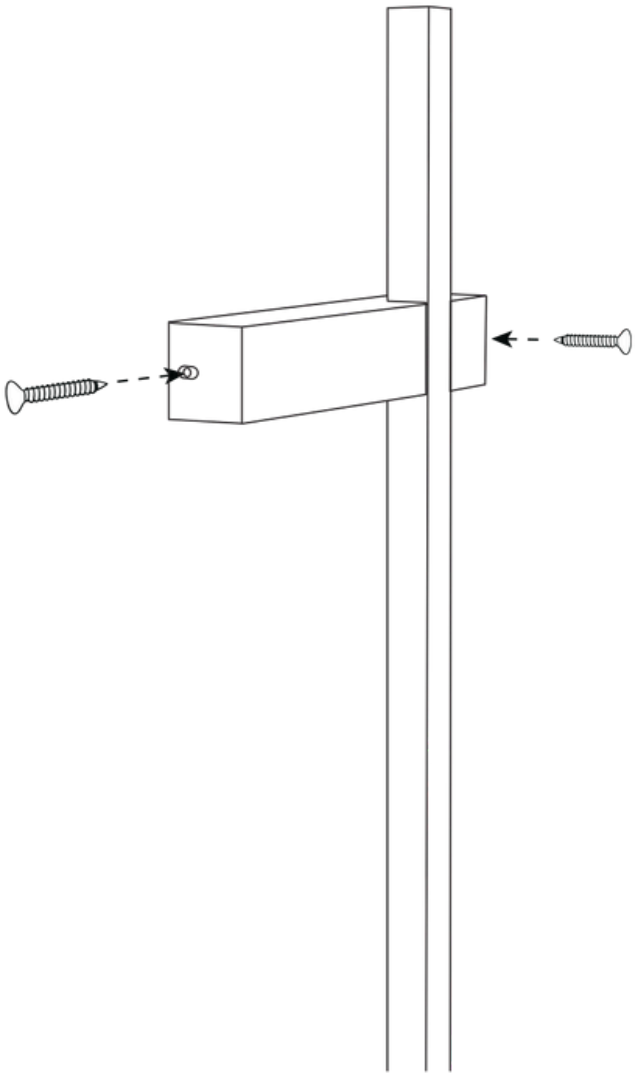

Vissez les vis dans les trous alignés de la plaque de plafond et de la plaque de montage à l’aide d’une perceuse ou d’un tournevis.

EN

Safety instructions

Read these instructions carefully before installing or using this LED lamp. Keep this manual for future reference. The manufacturer is not responsible for damage or injury caused by incorrect installation, improper use, or failure to follow these instructions.

- Disconnect the power supply before installation, maintenance, cleaning, or replacing any part.
- Before connecting the LED lamp, check that the voltage, frequency, wattage, protection class, and IP rating shown on the product label are compatible with your electrical installation.
- This LED lamp is intended for indoor use only, unless the product label specifically states otherwise.
- Do not install or use this LED lamp in bathrooms, damp rooms, outdoors, or in any location exposed to water, humidity, heat, or weather conditions, unless the product has an appropriate IP rating for that use.
- Installation must be carried out in accordance with local electrical regulations. If in doubt, contact a qualified electrician.
- Do not modify, open, drill into, or attempt to repair the LED lamp yourself.
- Do not use the LED lamp if the cable, plug, driver, housing, diffuser, LED module, or any electrical part is damaged.
- If the external flexible cable or cord of this LED lamp is damaged, it must be replaced only by the manufacturer, its service agent, or a similarly qualified person in order to avoid a hazard.
- Use only the supplied LED driver, power supply, mounting parts, and accessories, unless otherwise specified by the manufacturer.
- Do not connect this LED lamp to a dimmer unless the product is clearly marked as dimmable.
- Do not cover the LED lamp while it is switched on.
- Keep the LED lamp away from curtains, fabrics, paper, and other flammable materials.
- Ensure sufficient ventilation around the LED lamp to prevent overheating.
- Do not look directly at the LED light source for a prolonged period.
- The LED light source and/or control gear may only be replaced if stated as replaceable in the product documentation.
- If the LED light source is not replaceable, the entire product must be disposed of when the light source reaches the end of its life.
- Keep the LED lamp and packaging materials out of reach of children.
- This product is not a toy.
- Clean only with a soft, dry cloth. Do not use water, solvents, abrasive cleaners, or spray cleaners.

Waste disposal

This LED lamp must not be disposed of with household waste. Electrical and electronic equipment must be collected separately and taken to an appropriate collection point, recycling centre, or retailer take-back scheme, in accordance with local regulations.

INOLEDS branded items purchased from inoleds.com include 2-years limited replacement warranty.
For Customer Service, please contact us via email hello@inoleds.com
The Inoleds® name and logo are registered trademarks.
©INOLEDS. All Rights Reserved.

Need help? Scan to contact us

Importé par / Imported by OUI SMART
15 RUE DES HALLES
75001 PARIS, FRANCE
www.inoleds.com / www.inoleds.fr

FR

Conseils de sécurité

Lisez attentivement ces instructions avant d'installer ou d'utiliser cette lampe LED. Conservez ce manuel pour toute consultation ultérieure. Le fabricant ne peut être tenu responsable des dommages ou blessures résultant d'une installation incorrecte, d'une mauvaise utilisation ou du non-respect de ces instructions.

- Coupez l'alimentation électrique avant toute installation, opération d'entretien, de nettoyage ou de remplacement d'une pièce.
- Avant de raccorder la lampe LED, vérifiez que la tension, la fréquence, la puissance, la classe de protection et l'indice IP indiqués sur l'étiquette du produit sont compatibles avec votre installation électrique.
- Cette lampe LED est destinée à un usage intérieur uniquement, sauf indication contraire figurant sur l'étiquette du produit.
- N'installez pas et n'utilisez pas cette lampe LED dans une salle de bains, une pièce humide, à l'extérieur ou dans un endroit exposé à l'eau, à l'humidité, à la chaleur ou aux intempéries, sauf si le produit possède un indice IP adapté à cet usage.
- L'installation doit être réalisée conformément aux réglementations électriques locales. En cas de doute, faites appel à un électricien qualifié.
- Ne modifiez pas, n'ouvrez pas, ne percez pas et ne tentez pas de réparer la lampe LED vous-même.
- N'utilisez pas la lampe LED si le câble, la fiche, le driver, le boîtier, le diffuseur, le module LED ou toute partie électrique est endommagé.
- Si le câble ou cordon flexible externe de cette lampe LED est endommagé, il doit être remplacé uniquement par le fabricant, son service après-vente ou une personne de qualification similaire afin d'éviter tout danger.
- Utilisez uniquement le driver LED, l'alimentation, les pièces de fixation et les accessoires fournis, sauf indication contraire du fabricant.
- Ne raccordez pas cette lampe LED à un variateur, sauf si le produit est clairement indiqué comme compatible avec la variation d'intensité.
- Ne couvrez pas la lampe LED lorsqu'elle est allumée.
- Tenez la lampe LED éloignée des rideaux, tissus, papiers et autres matériaux inflammables.
- Assurez une ventilation suffisante autour de la lampe LED afin d'éviter toute surchauffe.
- Ne regardez pas directement la source lumineuse LED de manière prolongée.
- La source lumineuse LED et/ou l'appareillage de commande ne peuvent être remplacés que si la documentation du produit indique qu'ils sont remplaçables.
- Si la source lumineuse LED n'est pas remplaçable, le produit entier doit être éliminé lorsque la source lumineuse arrive en fin de vie.
- Gardez la lampe LED et les matériaux d'emballage hors de portée des enfants.
- Ce produit n'est pas un jouet.
- Nettoyez uniquement avec un chiffon doux et sec. N'utilisez pas d'eau, de solvants, de produits abrasifs ou de nettoyants en spray.

Indications concernant l'élimination des déchets

Cette lampe LED ne doit pas être jetée avec les ordures ménagères. Les équipements électriques et électroniques doivent faire l'objet d'une collecte séparée et être déposés dans un point de collecte approprié, une déchèterie ou un système de reprise en magasin, conformément à la réglementation locale.

Besoin d'aide ? Scannez pour nous contacter

Les articles de la marque INOLEDS achetés sur inoleds.fr bénéficient d'une garantie limitée de remplacement de 2 ans.
Pour le service clientèle, veuillez nous contacter via email hello@inoleds.com
La marque INOLEDS et le logo INOLEDS® sont des marques déposées.
©INOLEDS. Tous droits réservés.

Importé par / Imported by OUI SMART
15 RUE DES HALLES
75001 PARIS, FRANCE
www.inoleds.com / www.inoleds.fr