Valkyri dimmable Pendant lamp

Suspension Valkyri dimmable

Model MD0651-01-04, MD0651-01-05
Modèle MD0651-01-04, MD0651-01-05

INOVALKYS / INOVALKYL

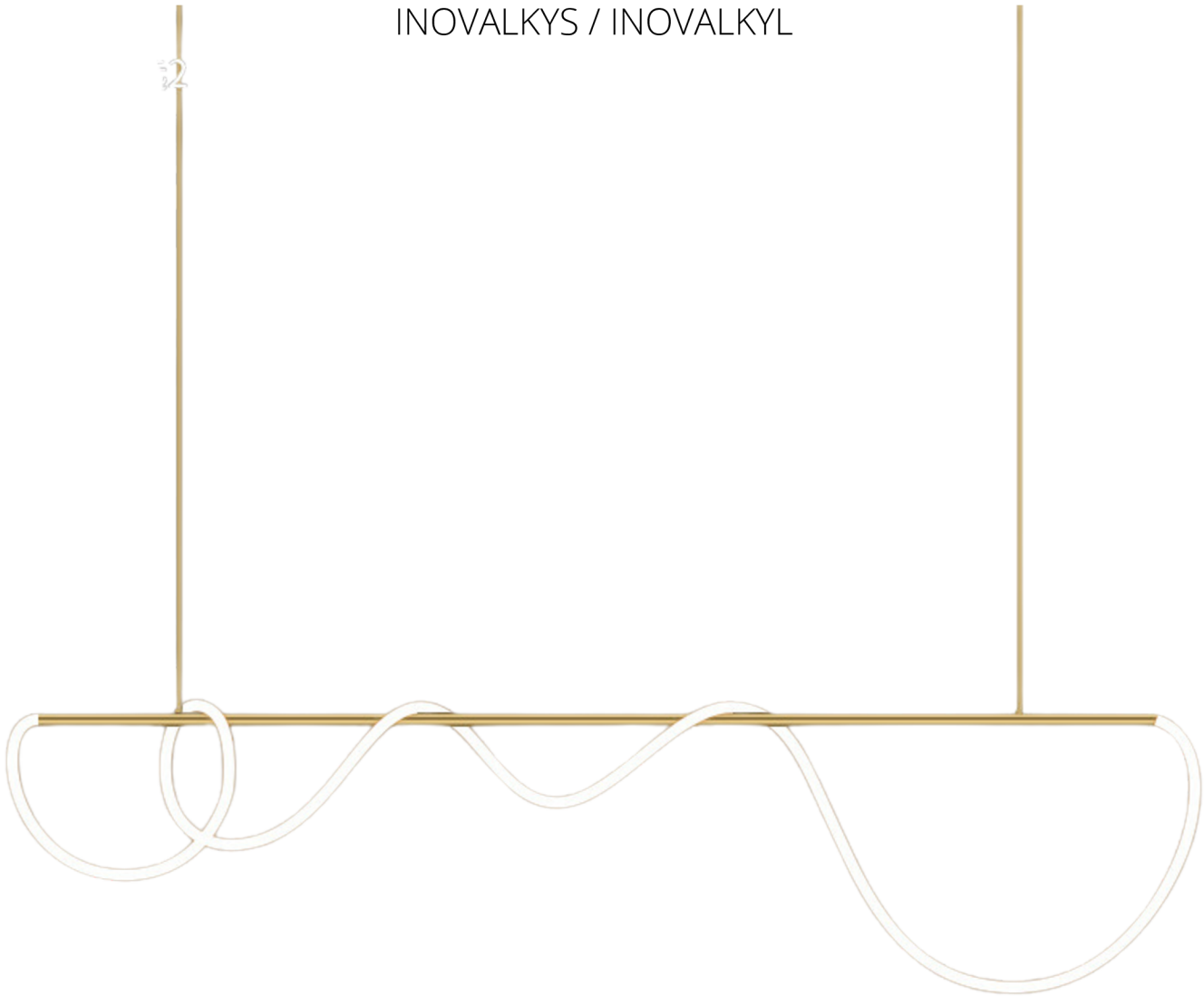

Thanks for your purchase.
For any inquiries, contact us at hello@inoleds.com or on our website www.inoleds.com

Merci d'avoir passé votre commande et de votre confiance.
Veuillez bien lire les instructions et les consignes de sécurité avant utilisation.
N'hésitez pas à nous contacter pour plus de renseignement à hello@inoleds.com

Importé par / Imported by OUI SMART
15 RUE DES HALLES
75001 PARIS, FRANCE
www.inoleds.com
www.inoleds.fr

Lire les instructions avant utilisation

Made in China
FABRIQUÉ EN CHINE

EN

Product specification :

- Material: Métal + Silicone
- Color: Matte satin gold
- Voltage: 220 - 240 V
- Power: S: 65 W, L: 110 W
- Color Temperature: 3000K-6000K
- Light Source: LED Lights
- LED : S : 3 m, L: 5 m
- Warranty: 2 years

FR

Spécifications du produit :

- Matériaux : Métal + Silicone
- Couleur : Doré mat satiné
- Voltage : 220 - 240 V
- Puissance : S: 65 W, L: 110 W
- Température de couleur : 3000K-6000K
- Source lumineuse : Lumières LED
- LED : S : 3 m, L: 5 m
- Garantie : 2 ans

EN

Please read the instructions carefully and keep them for future reference. If you need further assistance, please contact us via email.

Installation
Before the installation, please assure that the power is OFF. Hands and equipment are dry. Wear the slippers.

A. Hammer plastic anchors (1) into the ceiling according to the matching holes of mounting bar (2). Use tapping screws (3) to fix mounting bar (2) to plastic anchors (1).
B. Pass the lead wire through the various components.
C. Make the wire connections with LED driver. Connect the live wire (brown) from fitting and the red wire from driver. Connect the neutral wire (blue) from fitting and the black wire from driver. Connect Input 220V wire with the lead wire 220V with terminal block. Please pay close attention to avoiding the wires exposing outside when wiring connections.
D. Use cap nuts to fix canopy to screws of mounting bar .
E. Fix the lampshade(lamp body) as sketch map.
F. Check if the installation is completed and turn on the power.

FR

Veuillez lire attentivement les instructions et les conserver pour référence future. Si vous avez besoin d'aide supplémentaire, veuillez nous contacter par e-mail.

Installation
Avant l'installation, veuillez vous assurer que l'alimentation est coupée. Vos mains et votre équipement sont secs. Portez les gants.

A. Enfoncez les chevilles en plastique (1) dans le plafond conformément aux trous correspondants de la barre de montage (2). Utilisez des vis autotaraudeuses (3) pour fixer la barre de montage (2) aux chevilles en plastique (1).
B. Passez le fil conducteur à travers les différents éléments.
C. Réalisez les connexions des fils avec le driver LED. Connectez le fil de phase (marron) de l'appareil et le fil rouge du driver. Connectez le fil neutre (bleu) de l'appareil et le fil noir du driver. Connectez le fil d'entrée 220V avec le fil conducteur 220V au bloc de jonction.
Veuillez prêter une attention particulière à éviter que les fils ne soient exposés à l'extérieur lors des connexions.
D. Utilisez des écrous à chapeau pour fixer le cache au vis de la barre de montage.
E. Fixez l'abat-jour (corps de la lampe) comme indiqué sur le schéma.
F. Vérifiez si l'installation est terminée et allumez l'alimentation.

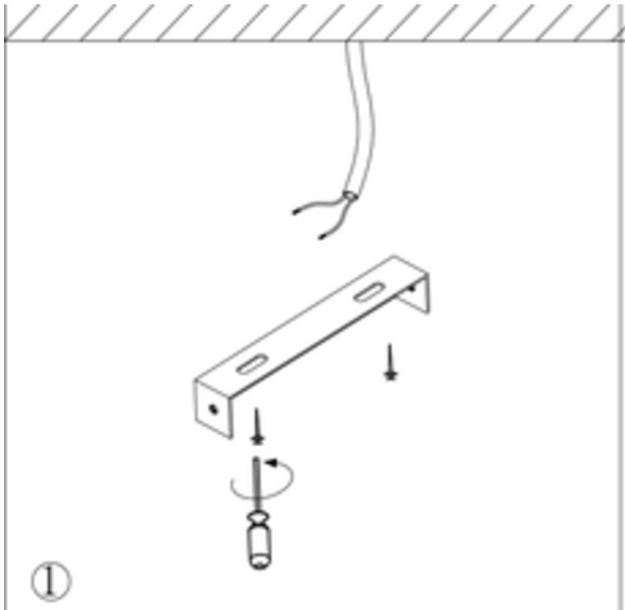

①

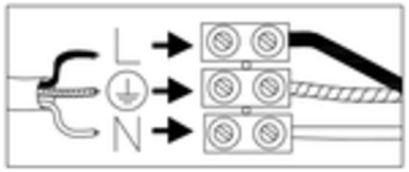

②

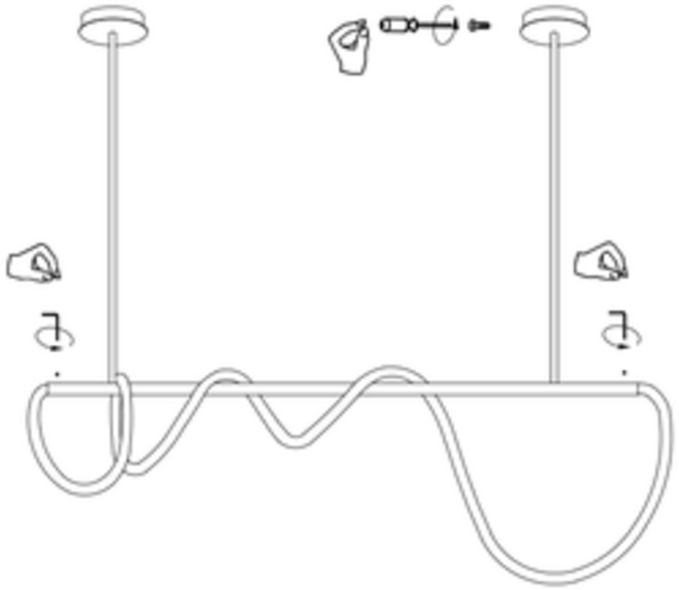

③

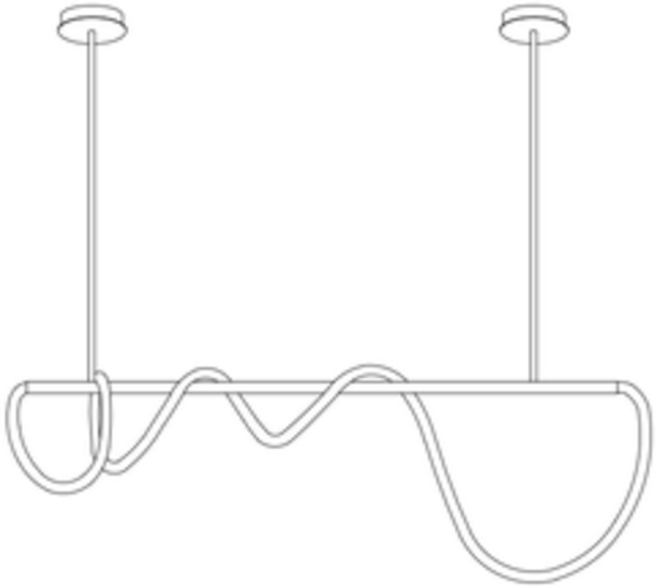

④

EN

Dimmable

With the provided remote control, the brightness of the lamp can be adjusted according to your preferences and needs. It offers a dimming range from 3,000 to 6,000 K, allowing you to create the perfect lighting atmosphere for any situation. Whether you want a warm, welcoming light or a cooler, stimulating illumination, the remote control gives you complete control over the color temperature of your lamp. With the remote, you can easily control the lamp from your couch up to 15 meters away.



FR

Dimmable

Grâce à la télécommande fournie, la luminosité de la lampe peut être ajustée selon vos préférences et besoins. Elle offre une plage de variation allant de 3 000 à 6 000 K, permettant ainsi de créer l'ambiance lumineuse idéale pour chaque situation. Que vous souhaitiez une lumière chaude et accueillante ou un éclairage plus froid et stimulant, la télécommande vous donne le contrôle total sur la température de couleur de votre lampe.
Avec la télécommande, vous pouvez facilement contrôler la lampe depuis votre canapé à moins de 15 mètres de distance.

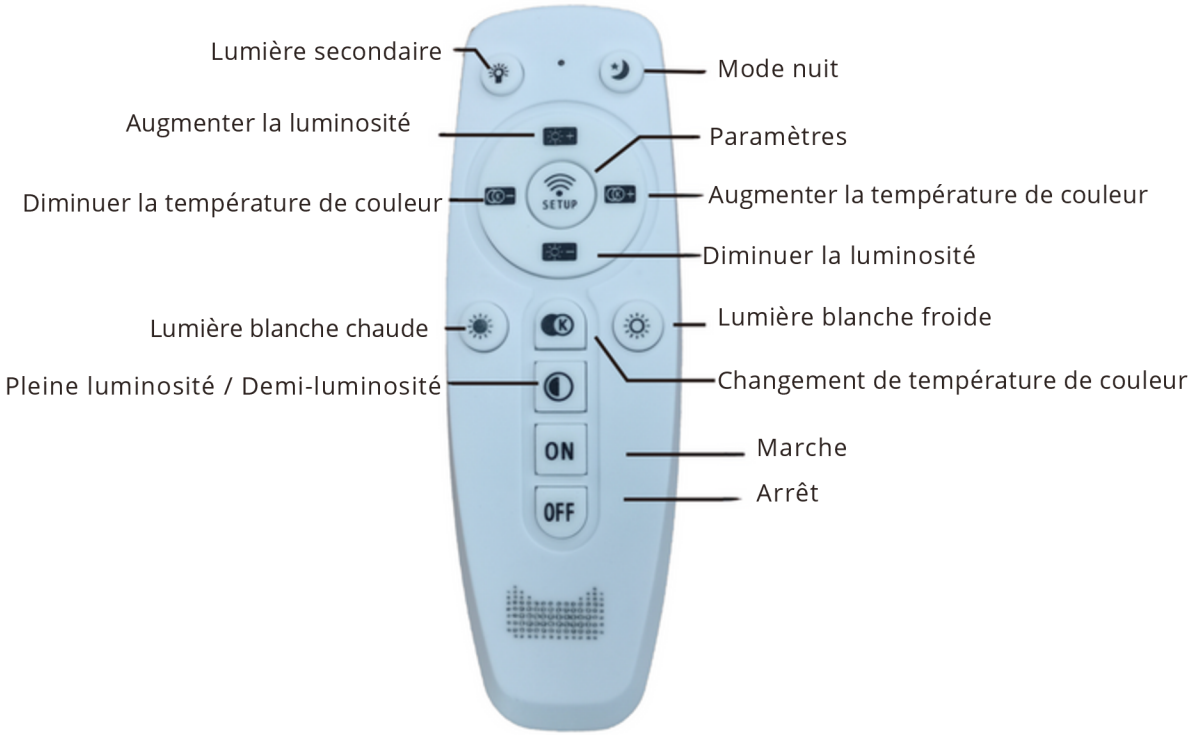

EN

Safety instructions

Please read this instruction manual carefully and conserve it for reference for as long as you use this product. This light is guaranteed to be safe provided that the instructions below are followed. The manufacturer shall not be liable for any damage from incorrect assembly or use.

1. Before installing lighting fixtures, please read this instruction manual carefully.
2. Before installing light fixtures, switch the power off.
3. The lighting fixtures should be installed, connected and tested by a certified installer based on the local regulations.
4. Lamps should always be installed or replaced with care. Don't use over rated power lamps.
5. Relamping only can be done when the power is off and the lamp is completely cooled down.
6. When a lamp is to be cleaned, switch off the fixture and let it cool down completely. Clean the fixture with a soft cloth and a standard PH neutral detergent. Stainless steel finishing should be maintained regularly.
7. This luminaire is IP ,20 indoor use only.

INSTRUCTIONS FOR WASTE DISPOSAL
This device must not be disposed of in the trash.

FR

Conseils de sécurité

Ce mode d'emploi vous apprend à vous servir correctement du produit. Gardez-le précieusement afin de pouvoir le consulter à tout moment.

1. Avant d'installer des luminaires, veuillez lire attentivement ce manuel d'instructions.
2. Avant d'installer les luminaires, coupez l'alimentation.
3. Les luminaires doivent être installés, connectés et testés par un installateur certifié conformément aux réglementations locales.
4. Les lampes doivent toujours être installées ou remplacées avec soin. N'utilisez pas de lampes à puissance excessive.
5. Le remplacement de la lampe ne peut être effectué que lorsque l'alimentation est coupée et que la lampe est complètement refroidie.
6. Lorsqu'une lampe doit être nettoyée, éteignez l'appareil et laissez-le refroidir complètement. Nettoyez le luminaire avec un chiffon doux et un détergent standard au PH neutre. La finition en acier inoxydable doit être entretenue régulièrement.
7. Ce luminaire est IP ,20 pour une utilisation intérieure uniquement.

INDICATIONS CONCERNANT L'ÉLIMINATION DE DECHETS
Cet appareil ne doit pas être jeté à la poubelle.

INOLEDS branded items purchased from inoleds.com include a 1-year limited replacement warranty. For Customer Service, please contact us via email hello@inoleds.com
The Inoleds® name and logo are registered trademarks.
©INOLEDS. All Rights Reserved.

Les articles de la marque INOLEDS achetés sur inoleds.fr bénéficient d'une garantie limitée de remplacement de 2 ans. Pour le service clientèle, veuillez nous contacter via email hello@inoleds.com
La marque INOLEDS et le logo INOLEDS® sont des marques déposées.
©INOLEDS. Tous droits réservés.

Importé par / Imported by OUI SMART
15 RUE DES HALLES
75001 PARIS, FRANCE
www.inoleds.com / www.inoleds.fr

Lire les instructions avant utilisation

Made in China
FABRIQUÉ EN CHINE