LIGHT OF THRONE
BY inoleds

Halo Smart Floor Lamp

Lampadaire Halo Intelligent RGB

Model FL154-RGB / Modèle FL154-RGB

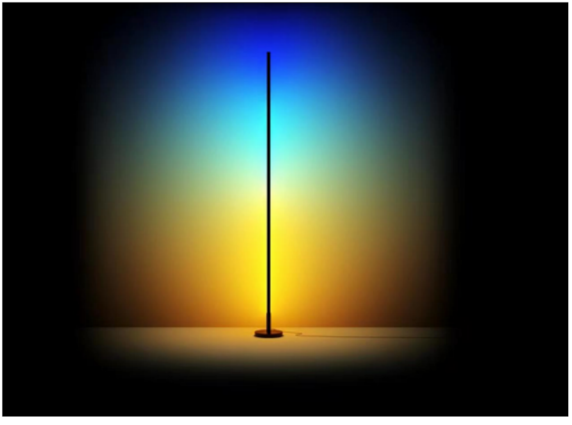

Thanks for your purchase.
For any inquiries, contact us at hello@inoleds.com or on our website www.inoleds.com

Merci d'avoir passé votre commande et de votre confiance.
Veuillez bien lire les instructions et les consignes de sécurité avant utilisation.
N'hésitez pas à nous contacter pour plus de renseignement à hello@inoleds.com

Importé par / Imported by OUI SMART
15 RUE DES HALLES
75001 PARIS, FRANCE
www.inoleds.com / www.lightofthrone.com

Lire les instructions avant utilisation

Made in China
FABRIQUÉ EN CHINE

EN

RGB colors are packed into one modern and smart LED floor lamp. Halo runs through 16 million different colors, 58 modes, and syncs to any music you play. With voice control via Alexa and Google Assistant, Halo lets you easily create the mood you want.

FEATURES

- RGB : has not only RGB (Red, Green, Blue), 32 multi-colored options, but also DIY selection to create great LED mood lighting.

- Music Reactive : music syncronized LED strip lights shows in real-time.

- Remote APP control : Remotely control strip lights via the APP. Put strip lights changing at your fingertips.

- Voice activated : work with Alexa and Google Assistant. Control strip lights by simple voice commands.

FR

Les couleurs RVB sont réunies dans un lampadaire LED moderne et intelligent. Halo fonctionne avec 16 millions de couleurs différentes, 58 modes, et se synchronise avec la musique que vous jouez. Grâce au contrôle vocal via Alexa et Google Assistant, Halo vous permet de créer facilement l'ambiance que vous souhaitez.

CARACTÉRISTIQUE

- RVB : a non seulement du RVB (rouge, vert, bleu), 32 options multicolores, mais aussi une sélection de bricolage pour créer un excellent éclairage d'ambiance à LED.

- Musique Réactive : Les bandes lumineuses LED synchronisées par la musique s'activent en temps réel.

- Contrôle à distance de l'application : Contrôlez à distance les lumières de la bande via l'application. Mettez les bandes lumineuses changeantes à portée de main.

- Activé par la voix : fonctionne avec Alexa et Google Assistant. Contrôlez les lumières de la bande par de simples commandes vocales.

EN

Please read the instructions carefully and keep them for future reference. If you need further assistance, please contact us via email.

Product specification

- Material : Aluminum
- Size : 150x 150 x 1600 mm
- Cable length : 1.5 m
- Color : Black
- Light source : LED lights
- Light color : Multicolor
- Voltage: AC 220-240 V / 50-60 Hz
- Warranty : 2 years

INSTALLATION

Before the installation, please assure that the power is OFF. Hands and equipment are dry. Wear the slippers.

1. String up all the hollows on your desired corner.
2. Screw up the joints.
3. Tighten each holes and assure the joints are solid enough.
4. Connect the power cable to electricity power.

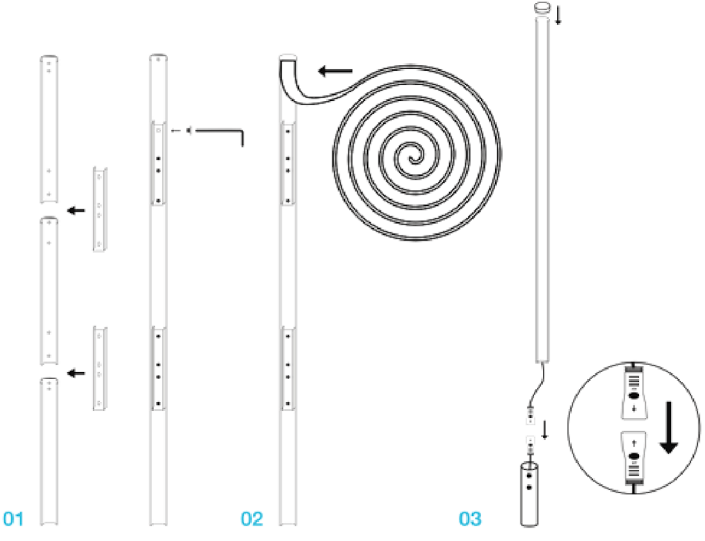

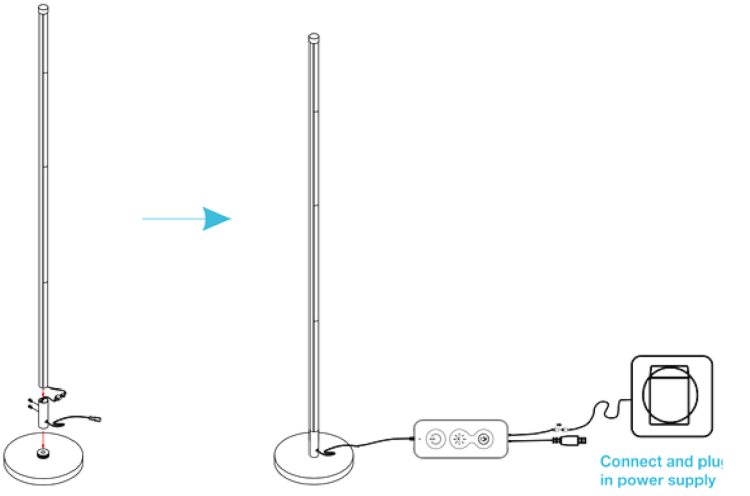
Connect and plu
in power supply

EN

CONTROLLING BY CONTROL BOX

ON/OFF button: Short press to turn on/off the strip lights, long press 5 seconds, the LED controller will start Wi-Fi configuration.

Bright/Speed adjustment: short press to switch speed circularly, long press to switch bright circularly.

Music/mode/scene adjustment: short press to switch the scene circularly; double press to switch the mode between the static / pre-set / custom / music circularly; long press to enter in/exit out music mode.

CONTROLLING BY REMOTE CONTROL

ON/OFF | Click to turn the strip lights on/off.
Music | Click to enter music mode.
Play/Pause | Click to play or pause.
AUTO |Click to enter automatic scene mode.
Speed +/- | Adjust the performing speed in scene mode.
Mode +/- | Adjust the scene mode.
Brightness +/- | Click to adjust the brightness of strip lights.
Color Temperature +/- | Click to change 32 preset color circularly in color mode or change 12 preset temperature in white mode circularly.
RGBW | Click to switch to corresponding color. R for red, G for green, B for blue, W for white.

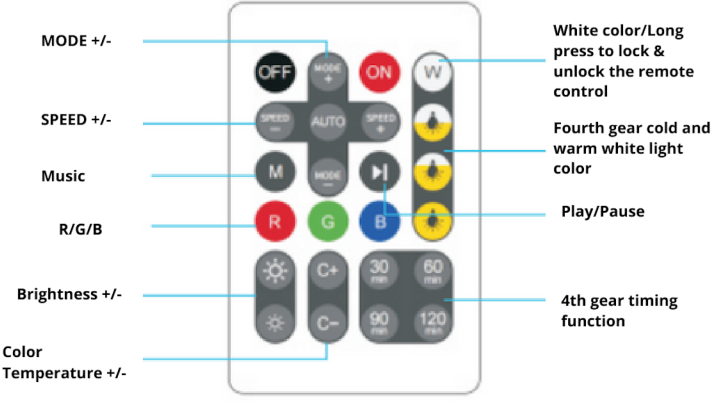

FR

Veuillez lire attentivement les instructions et les conserver pour référence ultérieure. Si vous avez besoin d'une assistance supplémentaire, veuillez nous contacter par e-mail.

Spécification de produit
- Matériaux : Métal
- Dimension : : 150x 150 x 1600 mm
- Longueur du câble : 1.5 m
- Couleur : Noir
- Source lumineuse : lumières LED
- Couleur de la lumière : Multicolor
- Voltage : AC 220-240 V / 50-60 Hz
- Garantie : 2 ans

INSTALLATION
Avant l'installation, veuillez vous assurer que l'alimentation est coupée. Les mains et l'équipement sont secs. Portez les gants.

1. Insérez un raccord dont l'extrémité présente les plus petits trous dans une des deux parties du tube.
2. Alignez ensuite ses fentes métalliques avec les plus gros trous du raccord.
3. Assurez-vous que les deux parties du tube sont bien alignées et serrées.
4. Pressez la bande lumineuse du milieu vers l'extérieur jusqu'aux deux extrémités.
5. Connectez le câble d'alimentation à l'alimentation électrique.

Profitez de la lampe RVB et contrôlez tout ce qui est entre vos mains.

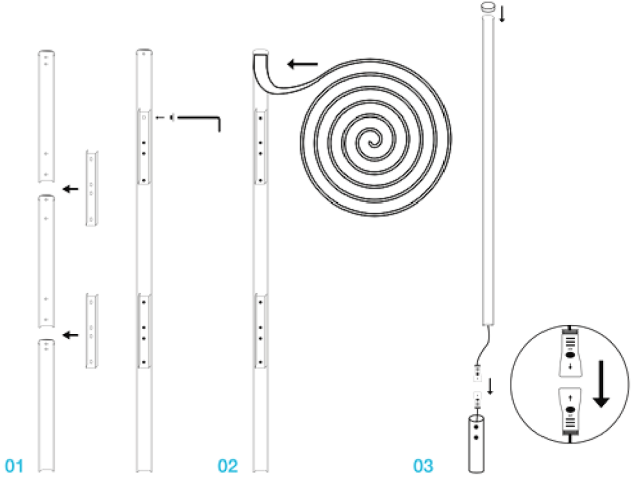

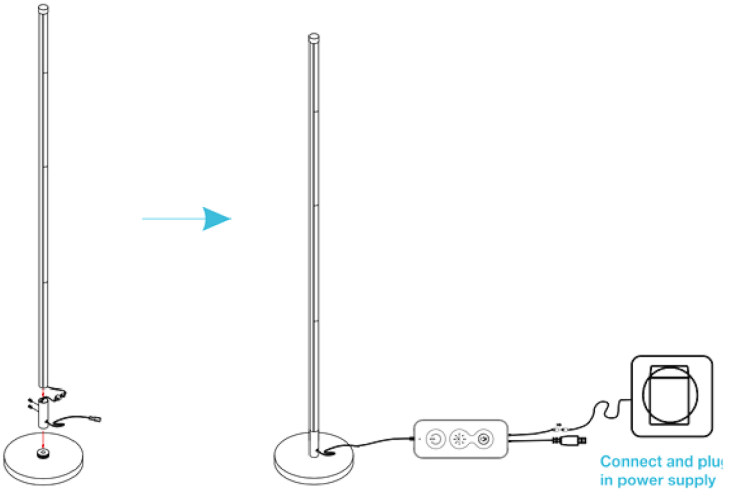
Connect and plu
in power supply

FR

CONTRÔLE PAR BOÎTIER DE CONTRÔLE

Bouton ON / OFF: appuyez brièvement pour allumer / éteindre les bandes lumineuses, appuyez longuement sur 5 secondes, le contrôleur LED démarrera la configuration Wi-Fi.

Réglage de la luminosité / de la vitesse: appuyez brièvement pour changer de vitesse de manière circulaire, appuyez longuement pour changer de luminosité de manière circulaire.

Réglage de la musique / du mode / de la scène: appuyez brièvement pour changer la scène de manière circulaire; appuyez deux fois pour basculer le mode entre statique / préréglé / personnalisé / musique de manière circulaire; appuyez longuement pour entrer / sortir du mode musique.

CONTRÔLE PAR TÉLÉCOMMANDE

ON / OFF | Cliquez pour allumer / éteindre les bandes lumineuses.
Musique | Cliquez pour entrer en mode musique.
Lecture / Pause | Cliquez pour lire ou mettre en pause.
AUTO | Cliquez pour passer en mode scène automatique.
Vitesse +/- | Ajustez la vitesse d'exécution en mode scène.
Mode +/- | Ajustez le mode scène.
Luminosité +/- | Cliquez pour régler la luminosité des bandes lumineuses.
Température de couleur +/- | Cliquez pour changer circulairement 32 couleurs prédéfinies en mode couleur ou modifiez 12 températures prédéfinies en mode blanc de manière circulaire.
RGBW | Cliquez pour passer à la couleur correspondante. R pour rouge, G pour vert, B pour bleu, W pour blanc.

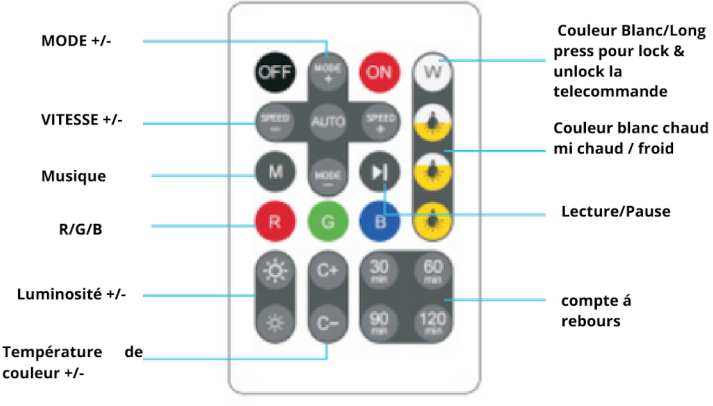

EN

SETTING THE APP

Step 1
Scan the QR code or search "Smart Life" or "Tuya Smart" on App Store or Google Play to download and install the APP for iOS/Android. The mobile phone system version needs to be Android 5.0 and iOS 9.0 or above.

Step 2
Run "Smart Life or "Tuya Smart" app on your phone, then tap "sign up" to create an account with email address (if you already had one, please login), and verify your account with verification code which has sent to your email.

Step 3
Log in your account and follow the App instruction to create a "family" and later follow below instruction to add devices to your "family".

FR

RÉGLAGE DE L'APPLICATION

Étape 1
Scannez le code QR ou recherchez "Smart Life»" ou "Tuya Smart" sur l'App Store ou Google Play pour télécharger et installer l'application pour iOS / Android. La version du système de téléphonie mobile doit être Android 5.0 et iOS 9.0 ou supérieur.

Étape 2
Exécutez l'application "Smart Life ou" Tuya Smart "sur votre téléphone, puis appuyez sur" S'inscrire "pour créer un compte avec une adresse e-mail (si vous en aviez déjà une, veuillez vous connecter) et vérifiez votre compte avec le code de vérification qui a été envoyé à votre e-mail.

Étape 3
Connectez-vous à votre compte et suivez les instructions de l'application pour créer une «famille», puis suivez les instructions ci-dessous pour ajouter des appareils à votre «famille».

EN

QUICK MODE CONFIGURATION (EZ MODE)

1. Before connecting, please make sure your smart phone is connecting with your home Wi-Fi (2.4Ghz) successfully.
2. To connect in EZ mode, the strip lights needs to be set to blinks rapidly. (You can learn the detailed instruction on "How to set light as rapidly flashing section).
3. Open the APP and click "+" to add device.
4. Follow the in-APP instructions to connect the strip lights to your Wi-Fi network. Please note the device only works at 2.4 Hz Wi-Fi.
5. Once connected, the APP will prompt the connection. Then click "completed".
6. Now you can control the strip lights through the APP.

AP (ACCESS POINT) MODE CONFIGURATION

1. Before connecting, please make sure your smart phone is connecting with your home Wi-Fi (2.4GHz) successfully.
2. To connect in AP mode, the strip lights needs to be set to blinks slowly. (You can learn the detailed instruction on "How to set light as slowly flashing" section).
3. Click the ICON "+" at the top right corner of the APP.
4. Select device type and click AP mode to add device.
5. Go to Wi-Fi setting in your smart phone and select the "Smart Life-XXX" for your Wi-Fi.
6. Once connected successfully, the APP will prompt the connection, and click "completed".

FR

CONFIGURATION DU MODE RAPIDE (MODE EZ)

1. Avant de vous connecter, assurez-vous que votre smartphone se connecte avec succès à votre Wi-Fi domestique (2,4 GHz).
2. Pour se connecter en mode EZ, les bandes lumineuses doivent être réglées pour clignoter rapidement. (Vous pouvez apprendre les instructions détaillées sur "Comment régler la lumière comme section clignotant rapidement).
3. Ouvrez l'application et cliquez sur "+" pour ajouter un appareil.
4. Suivez les instructions de l'application pour connecter les bandes lumineuses à votre réseau Wi-Fi. Veuillez noter que l'appareil ne fonctionne qu'avec une connexion Wi-Fi 2,4 Hz.
5. Une fois connecté, l'APP demandera la connexion. Cliquez ensuite sur "Terminé".
6. Vous pouvez maintenant contrôler les bandes lumineuses via l'application.

CONFIGURATION DU MODE AP (POINT D'ACCÈS)

1. Avant de vous connecter, veuillez vous assurer que votre smartphone se connecte avec succès à votre Wi-Fi domestique (2,4 GHz).
2. Pour se connecter en mode AP, les bandes lumineuses doivent être réglées pour clignoter lentement. (Vous pouvez apprendre les instructions détaillées dans la section « Comment régler la lumière comme clignotant lentement »).
3. Cliquez sur l'ICÔNE "+" dans le coin supérieur droit de l'application.
4. Sélectionnez le type de périphérique et cliquez sur Mode AP pour ajouter un périphérique.
5. Accédez aux paramètres Wi-Fi de votre téléphone intelligent et sélectionnez «Smart Life-XXX» pour votre Wi-Fi.
6. Une fois connecté avec succès, l'APP demandera la connexion et cliquez sur "Terminé".

EN

How to connect strip lights to Amazon Alexa/Google Assistant

You can learn the detailed instruction on "Me --> More services" page of the APP. Tap the corresponding service to learn more and how to set up.

FR

Comment connecter des bandes lumineuses à Amazon Alexa / Google Assistant

Vous pouvez apprendre les instructions détaillées sur la page "Moi -> Plus de services" de l'APP. Appuyez sur le service correspondant pour en savoir plus et comment le configurer.

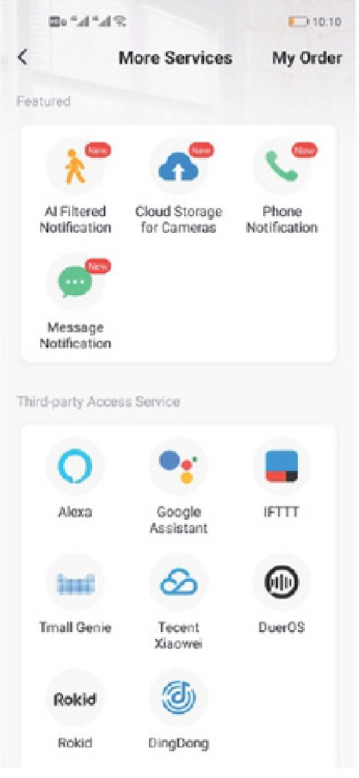

EN

How to connect strip lights to Amazon Alexa/Google Assistant

You can learn the detailed instruction on "Me --> More services" page of the APP. Tap the corresponding service to learn more and how to set up.

FR

Comment connecter des bandes lumineuses à Amazon Alexa / Google Assistant

Vous pouvez apprendre les instructions détaillées sur la page "Moi -> Plus de services" de l'APP. Appuyez sur le service correspondant pour en savoir plus et comment le configurer.

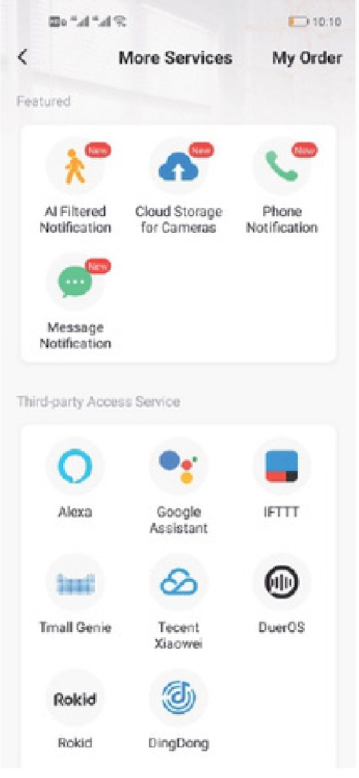

EN

How to set light as rapidly flashing (EZ Mode)

Method 1
Step 1 - Power on device.
Step 2 - Turn off-on-off-on-off-on.
Step 3 - Confirm LED Strip is now rapidly flashing.

1.

2.
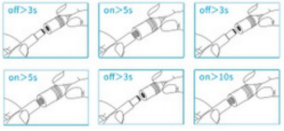

3.

2 times per second

LED strip

4.

1 time per 3 seconds

LED strip

FR

Comment régler la lumière comme clignotant rapidement (mode EZ)

Méthode 1
Étape 1 - Allumez l'appareil.
Étape 2 - Désactiver-on-off-on-off-on.
Étape 3 - Confirmez que la bande de LED clignote maintenant rapidement.

EN

Method 2
Step 1 - Power on device.
Step 2 - Hold the power button for 5sec.
Step 3 - Confirm LED strip is now rapidly flashing.
Step 4 - Operate again : Hold the power button for 5sec until light is slowly flashing.

1.

2.
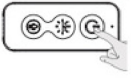

3.

2 times per second

LED strip

4.

1 time per 3 seconds

LED strip

FR

Méthode 2
Étape 1 - Allumez l'appareil.
Étape 2 - Maintenez le bouton d'alimentation enfoncé pendant 5 secondes.
Étape 3 - Confirmez que la bande LED clignote maintenant rapidement.
Étape 4 - Réactivez : Maintenez le bouton d'alimentation enfoncé pendant 5 secondes jusqu'à ce que le voyant clignote lentement.

EN

How to set light as slowly flashing (AP Mode)

Method 1
Step 1 - Power on device.
Step 2 - Turn off-on-off-on-off-on.
Step 3 - Confirm LED Strip is now rapidly flashing.
Step 4 - Operate again: turn off-on-off-on-off-on until light is slowly flashing.

1.

2.
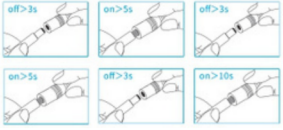

3.

2 times per second

LED strip

4.

1 time per 3 seconds

LED strip

FR

Comment régler la lumière comme clignotant lentement (mode AP)

Méthode 1
Étape 1 - Allumez l'appareil.
Étape 2 - Désactiver-on-off-on-off-on.
Étape 3 - Confirmez que la bande de LED clignote maintenant rapidement.
Étape 4 - Fonctionner à nouveau : éteindre-marche-arrêt-marche-arrêt-marche jusqu'à ce que le voyant clignote lentement.

EN

Method 2
Step 1 - Power on device.
Step 2 - Hold the power button for 5sec.
Step 3 - Confirm LED strip is now rapidly flashing.
Step 4 - Operate again : Hold the power button for 5sec until light is slowly flashing.

1.

2.
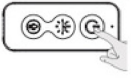

3.

2 times per second

LED strip

4.

1 time per 3 seconds

LED strip

FR

Méthode 2
Étape 1 - Allumez l'appareil.
Étape 2 - Maintenez le bouton d'alimentation enfoncé pendant 5 secondes.
Étape 3 - Confirmez que la bande LED clignote maintenant rapidement.
Étape 4 - Réactivez : Maintenez le bouton d'alimentation enfoncé pendant 5 secondes jusqu'à ce que le voyant clignote lentement.

EN

Safety instructions

Please read this instruction manual carefully and conserve it for reference for as long as you use this product. This light is guaranteed to be safe provided that the instructions below are followed. The manufacturer shall not be liable for any damage from incorrect assembly or use.

- Power must be disconnected before assembly, maintenance, or cleaning. Check that the electrical specifications of this light are compatible with your installation.
- This light is designed solely for interior use, except for damp rooms.
- Care should be taken not to damage the cables during assembly. If the external cable or the cord of this light are damaged, they must be replaced by the manufacturer, the manufacturer's maintenance service, or by equivalent qualified personnel, to avoid any risks.
- Keep out of reach of children.
- Never stare at the LEDs, a direct and prolonged exposure could cause damage to eyesight.

INSTRUCTIONS FOR WASTE DISPOSAL
This device must not be disposed of in the trash.

FR

Conseils de sécurité

Ce mode d'emploi vous apprend à vous servir correctement du produit. Gardez-le précieusement afin de pouvoir le consulter à tout moment.

- N'utilisez l'appareil que comme indiqué dans la notice. Aucune garantie ne pourra être appliquée en cas de mauvaise utilisation du produit.
- N'ouvrez pas l'appareil, sous peine de perdre toute garantie.
- N'essayez pas de réparer l'appareil vous même.
- Faites attention lorsque vous manipulez votre produit. Une chute ou un coup peuvent l'abîmer.
- Ne l'exposez pas à l'humidité et à la chaleur.
- N'utilisez l'appareil que comme indiqué dans la notice. Aucune garantie ne pourra être appliquée en cas de mauvaise utilisation du produit. Nous ne sommes pas responsables des conséquences inhérentes à un dommage. Le fabricant se réserve le droit de modifier les caractéristiques techniques entraînant ainsi des erreurs dans ce manuel.

INDICATIONS CONCERNANT L'ÉLIMINATION DE DECHETS
Cet appareil ne doit pas être jeté à la poubelle.

INOLEDS branded items purchased from inoleds.com include 2 years limited replacement warranty. For Customer Service, please contact us via email hello@inoleds.com
The Inoleds® name and logo are registered trademarks.
©INOLEDS. All Rights Reserved.

Les articles de la marque INOLEDS achetés sur inoleds.fr bénéficient d'une garantie limitée de remplacement de 2 ans. Pour le service clientèle, veuillez nous contacter via email hello@inoleds.com
La marque INOLEDS et le logo INOLEDS® sont des marques déposées.
©INOLEDS. Tous droits réservés.

Importé par / Imported by OUI SMART
15 RUE DES HALLES
75001 PARIS, FRANCE
www.inoleds.com / www.inoleds.fr / www.lightofthrone.com

Lire les instructions avant utilisation

Made in China
FABRIQUÉ EN CHINE